i przebiega w wybraniu (9) drugiego z ramion ceownika (5', 5") uchwytu (U).

(4 zastrzeżenia)

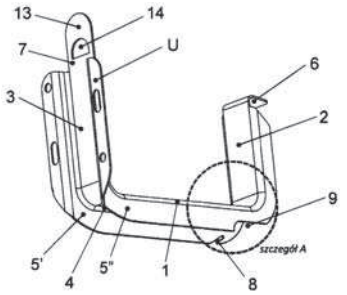

A1 (21) **424100** (22) 2017 12 28

(51) *E04F 19/04* (2006.01)
H02G 3/04 (2006.01)

(71) CLASSEN-POL SPÓŁKA AKCYJNA, Zwonowice

(72) GĄSZCZ MARCIN

(54) **Listwa przypodłogowa**

(57) Przedmiotem zgłoszenia jest listwa przypodłogowa. Listwa przypodłogowa składająca się z listwy bazowej oraz zaślepki w kształcie listwy charakteryzuje się tym, że listwa bazowa (1) w przekroju poprzecznym ma kształt litery C z bocznymi ramionami (B i B'), jest symetryczna i posiada w osi wgłębienie (2) o przekroju zasadniczo trapezowym z górnym bokiem zwróconym w stronę powierzchni mocowania (A) przy czym zaślepka (10) posiada szerokość odpowiadającą odległości między ramionami (B i B') listwy bazowej i na bocznych krawędziach (11 i 11') posiada ścięcia skierowane w stronę powierzchni mocowania (A), ponadto powierzchnia mocowania (A) posiada symetryczne podcięcie na całej długości listwy bazowej (1), które stopniowo zwiększa się od krawędzi listwy bazowej (1) do jej osi.

(9 zastrzeżeń)

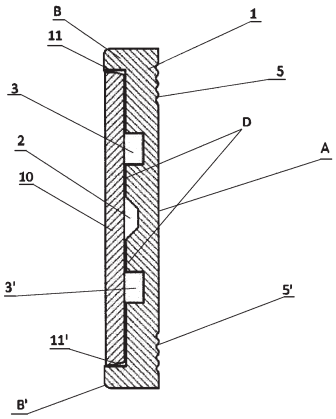

A1 (21) **424121** (22) 2017 12 29

(51) *E04F 21/18* (2006.01)
E04F 21/165 (2006.01)
E04F 13/21 (2006.01)
E04G 21/18 (2006.01)

(71) FREJOWSKI FRYDERYK JERZY, Düsseldorf, DE

(72) FREJOWSKI FRYDERYK JERZY, DE

(54) **Prowadnica do płytek okładzinowych**

(57) Przedmiotem zgłoszenia jest prowadnica do pozycjonowania płytek okładzinowych przy mocowaniu do przegród w szczególności na płytach izolacyjnych z wełny mineralnej. Prowadnica do płytek okładzinowych charakteryzuje się tym, że ma postać co najmniej dwóch podłużnych rynnowych prowadnic (1) o szerokość rynny (A) równej szerokości fugi między płytkami okładzinowymi, gdzie poszczególne prowadnice (1, 1') połączone są ażurową konstrukcją (2) pozycjonującą prowadnice (1 i 1') w odległości równej szerokości płytki okładzinowej.

(5 zastrzeżeń)

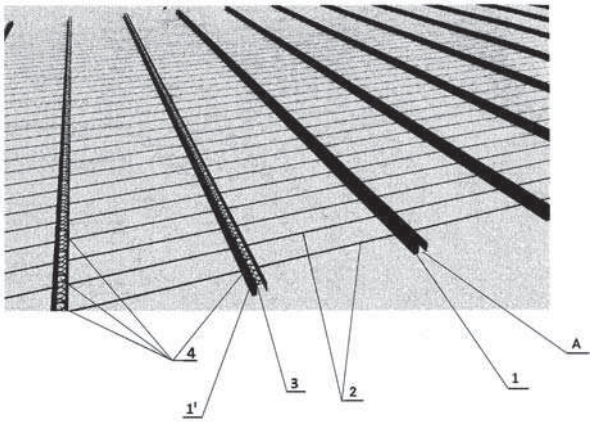

A1 (21) **423983** (22) 2017 12 21

(51) *E04G 1/22* (2006.01)
E04G 3/28 (2006.01)
E21D 5/12 (2006.01)
E21F 13/00 (2006.01)

(71) AKADEMIA GÓRNICZO-HUTNICZA IM. STANISŁAWA STASZICA W KRAKOWIE, Kraków

(72) MAŁKOWSKI PIOTR; KAMIŃSKI PAWEŁ

(54) **Mobilny zespół pomostowy**

(57) Mobilny zespół pomostowy przeznaczony do budowy tymczasowych podestów wysięgnikowych, zawierający element wysuwany pomostu, umieszczony w korpusie mobilnego zespołu pomostowego oraz zaopatrzony w zespół jezdny. Korpus mobilnego zespołu pomostowego (A), w postaci konstrukcji zbudowanej z czterech belek; dwóch górnych (2) oraz dwóch dolnych (3) połączonych trwale oraz z prowadnicy tocznej górnej i prowadnicy tocznej dolnej w postaci zespołów szpul zamontowanych obrotowo w belkach górnych (2) i dolnych (3) konstrukcji korpusu (A). Pomiędzy prowadnicami umieszczona jest kładka przesuwna (6). Na części kładki przesuwnej (6) wysuniętej poza korpus (A) zamocowane są elementy ruchomego pomostu roboczego, w postaci kraty pomostowej o wielkości oczek kwadratowych identycznej jak w stałym pomoście roboczym (7), za pomocą sworzni blokujących trwale złączonych z elementem ruchomym pomostu roboczego. Równa powierzchnia roboczej całego podestu ustalona jest za pomocą elementów dystansowych nałożonych na sworznie blokujące. Ruch wzdłużny kładki jest blokowany nakładkami profilowymi (8), których sworznie przechodzą przez kraty stałego podestu roboczego (7) oraz otwory wysuniętej kładki przesuwnej (6). Korpus mobilnego zespołu jezdnego łączony jest z konstrukcją naczynia wyciągowego. Zespół jezdny posiada, co najmniej dwa jednoosiowe wózki jezdne lub co najmniej jeden wózek jezdny o liczbie osi ≥ 2. Wymiary i rozstawy kół wózków jezdnych dostosowane do systemu górniczego transportu kolejowego.
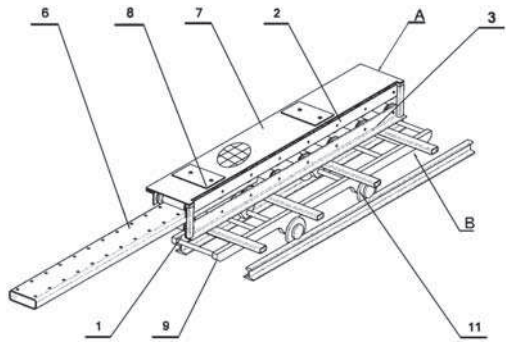
(10 zastrzeżeń)