oraz łożyska skośnego (5) usytuowana jest, skośnie w osi precesji pod kątem α w stosunku do osi wału (4), tarcza (3), która ma na powierzchni roboczej mocowaną protezę (1), zaś w części górnej ma wypust (14), współpracujący suwliwie z rowkiem (15) korpusu (9). Na stanowisku istnieje możliwość regulacji siły nacisku występującej podczas żucia, zmiany liczby zębów współpracujących ze sobą, obciążenia zębów oraz środowiska badania protez zębowych.

(4 zastrzeżenia)

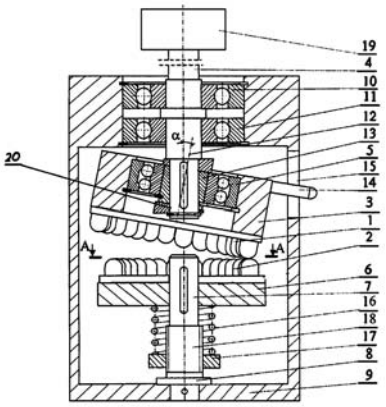

A1 (21) **420584** (22) 2017 02 20

(51) *G01N 17/02* (2006.01)

(71) AKADEMIA GÓRNICZO-HUTNICZA IM. STANISŁAWA STASZICA W KRAKOWIE, Kraków

(72) FILIPEK ROBERT; PASIERB PAWEŁ; KRÓLIKOWSKA AGNIESZKA; KOMOROWSKI LESZEK

(54) **Przyrząd do elektrochemicznych pomiarów stanu zagrożenia korozją obiektów inżynieryjnych, zwłaszcza żelbetowych oraz sposób prowadzenia elektrochemicznych pomiarów stanu zagrożenia korozją obiektów inżynieryjnych, zwłaszcza żelbetowych**

(57) Przyrząd do elektrochemicznych pomiarów stanu zagrożenia korozją obiektów inżynieryjnych, zwłaszcza żelbetowych zawiera zbiornik na płyn kondukcyjny umocowany na powierzchni badanego obiektu (3). Zbiornik ma postać naczynia (1) wyposażonego w szczelną, odłączalną pokrywę (2), która ma otwór zapewniający kontakt powierzchni badanego obiektu (3) z płynem kondukcyjnym (4), przy czym naczynie (1) ma co najmniej jeden drugi otwór (5) dla wprowadzenia do jego wnętrza elektrody pomocniczej (6) i elektrody odniesienia oraz płynu kondukcyjnego (4). Sposób prowadzenia pomiarów elektrochemicznych stanu zagrożenia korozją obiektów inżynieryjnych, zwłaszcza żelbetowych, polega na tym, że lokalizuje się pręty zbrojenia (9) w badanym obiekcie (3) za pomocą znanych metod, oczyszcza powierzchnię obiektu (3) i przymocowuje szczelnie do niej za pomocą środka klejącego (8) pokrywę (2) naczynia (1) przyrządu do pomiarów elektrochemicznych, tak aby otwór w pokrywie (2) był umieszczony centralnie naprzeciw pręta zbrojeniowego (9). Następnie umieszcza się w naczyniu (1) elektrodę pomocniczą (6) i elektrodę odniesienia, wyprowadza się kontakty elektryczne do elektrod poprzez drugi otwór (5)

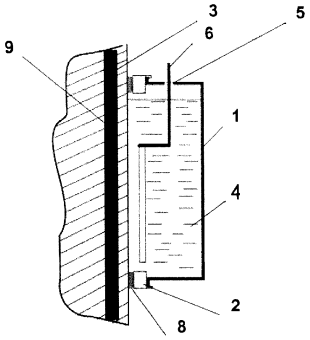

w naczyniu i kolejno dołącza się do pokrywy (2) naczynie (1) wraz z elektrodami, a przez otwór (5) wlewa się płyn kondukcyjny (4), po czym utrzymuje przez co najmniej 30 minut przed rozpoczęciem pomiaru.

(3 zastrzeżenia)

A1 (21) **420508** (22) 2017 02 13

(51) *G01N 27/26* (2006.01)
G01N 33/00 (2006.01)
B01J 19/08 (2006.01)

(71) POLITECHNIKA POZNAŃSKA, Poznań

(72) KRAWCZYK PIOTR; BĄKOWICZ AGNIESZKA; GURZĘDA BARTOSZ

(54) **Sposób elektrochemiczno-chemicznej regeneracji elektrod węglowych po elektrochemicznym utlenianiu fenolu**

(57) Przedmiotem zgłoszenia jest sposób elektrochemiczno-chemicznej regeneracji elektrod węglowych po elektrochemicznym utlenianiu fenolu, charakteryzujący się tym, że nieaktywną elektrodę umieszcza się w roztworze wodorotlenku potasu o stężeniu 0,5-6 mol/dm3, korzystnie 6 mol/dm3, następnie przykłada się stały potencjał z przedziału od 1,1 do 1,3 V, korzystnie 1,3 V, który utrzymuje się przez 1-3 godz., korzystnie 1 godzinę, jednocześnie przez reaktor elektrochemiczny przepuszczany jest w sposób burzliwy gazowy ozon z prędkością od 0,5 do 1,5 dm3/min, korzystnie 0,9 dm3/min, po zakończonej regeneracji, elektrodę umieszcza się w reaktorze elektrochemicznym wypełnionym roztworem fenolu o stężeniu nie większym niż 0,1 mol/dm3 i przetrzymuje przez co najmniej 15 minut w stanie otwartego obwodu, po czym zregenerowaną elektrodę ponownie poddaje się procesowi elektrochemicznego utleniania fenolu.

(1 zastrzeżenie)

A1 (21) **420534** (22) 2017 02 14

(51) *G01N 27/83* (2006.01)
B66B 7/12 (2006.01)

(71) WITOŚ MIROSŁAW, Warszawa; KWAŚNIEWSKI JERZY, Kraków; MOLSKI SZYMON, Kraków

(72) WITOŚ MIROSŁAW; KWAŚNIEWSKI JERZY; MOLSKI SZYMON

(54) **Urządzenie do oceny niejednorodności namagnesowania lin stalowych oraz sposób oceny niejednorodności namagnesowania lin stalowych**

(57) Urządzenie do pomiaru niejednorodności namagnesowania stalowych lin i oceny ich stanu technicznego, składające się z układu pomiarowego, rejestratora (R), analizatora (A) i układu decyzyjnego (UD) lokalizującego i zliczającego uszkodzenia, charakteryzuje się tym, że ma układ pomiarowy (5), który składa się z wycinków pierścienia (9) o szerokości H, rozłożonych wokół liny (11) na średnicy D, gdzie na każdym wycinku pierścienia (9) znajdują się co najmniej dwa magnetometry trójosiowe (1), ułożone parami, zintegrowane z akcelerometrami trójosiowymi (1, 2, 3, 4), w rejestratorze (6) w układzie różnicowym jest rejestrowany sygnał z naprzemiennie położnych czujników magnetometrycznyeh (1 - 3) i (2 - 4), a analizatory (7) poddają analizie wektorowej sygnały z wszystkich czujników (1, 2, 3, 4), które podlegają analizie wektorowej lokalizacji uszkodzeń (10) w linie (11), natomiast czujniki magnetometryczne (1) usytuowane względem siebie w odległości L są używane w analizatorze (7) do wyznaczania chwilowej prędkości v badanej liny (11). Sposób oceny niejednorodności namagnesowania lin stalowych charakteryzuje się tym, że w analizatorze (7) sygnał z akcelerometrów trójosiowych zintegrowanych z magnetometrami trójosiowymi (1 - 4)określa, odczytuje i wyznacza chwilowe położenia układu pomiarowego (5) w zewnętrznym układzie odniesienia (grawitacyjnym), dokonuje korekcji wyników pomiaru magnetometrów (1 - 4), a czujniki magnetometryczne (1) używane w analizatorze (7) wyznaczają chwilową prędkość badanej liny (11), a analizator (7) wczytuje lokalizację urządzenia pomiarowego, z zweryfikowanego