charakteryzuje się tym, że do pierścienia nakładki (2) ma umocowane skupione źródło światła osadzone tak, że jego promienie oświetlają próbkę w pobliżu osi obiektywu (3) mikroskopu. Korzystnie, skupione źródło światła ma postać lampy LED (4), a do nakładki (2) ma umocowane źródło światła ultrafioletowego.

(5 zastrzeżeń)

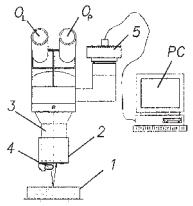

A1 (21) **412877** (22) 2015 06 26

(51) *G05B 19/00* (2006.01)
F03D 7/00 (2006.01)
G05D 27/02 (2006.01)

(71) POLITECHNIKA ŚLĄSKA, Gliwice

(72) MOCZULSKI WOJCIECH; JANUSZKA MARCIN; PANFIL WAWRZYNIEC; PRZYSTAŁKA PIOTR

(54) **Sposób i system diagnozowania elementów strukturalnych farmy wiatrowej**

(57) Sposób diagnozowania elementów strukturalnych farmy wiatrowej, charakteryzuje się tym, że inspekcji farmy wiatrowej dokonuje się w sposób autonomiczny, przy czym moduł zarządzania systemem diagnostycznym (5) na podstawie danych bieżących dotyczących obciążeń i pracy oraz danych pochodzących z inspekcji elementów strukturalnych, a także danych historycznych gromadzonych w bazie danych historycznych i bazie danych pogodowych planuje szczegółowo zadania kontrolne i steruje bezprzewodowo: specjalistycznym robotem inspekcyjnym do inspekcji łopat elektrowni wiatrowej (1), specjalistycznym robotem inspekcyjnym do inspekcji wieży elektrowni wiatrowej (2), specjalistycznym robotem transportowym (3) oraz turbozespołem elektrowni wiatrowej (4), w celu umożliwienia przeprowadzenia inspekcji. System diagnozowania elementów strukturalnych farmy wiatrowej, charakteryzuje się tym, że jego elementem jest moduł zarządzania systemem diagnostycznym (5), który przy użyciu układu komunikacji wysyła bezprzewodowo sygnały sterujące poprzez układ komunikacji do układu sterowania, które znajdują się w specjalistycznym robocie inspekcyjnym do inspekcji łopat elektrowni wiatrowej (1) oraz poprzez układ komunikacji do układu sterowania, które znajdują się w specjalistycznym robocie inspekcyjnym do inspekcji wieży elektrowni wiatrowej (2), oraz poprzez układ komunikacji do układu sterowania, które znajdują się w specjalistycznym robocie transportowym (3) oraz poprzez układ komunikacji do układu sterowania, które znajdują się na elektrowni wiatrowej (4).

(5 zastrzeżeń)

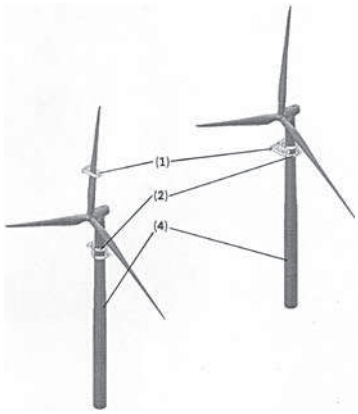

A1 (21) **413804** (22) 2015 09 02

(51) *G05B 19/04* (2006.01)
G06N 7/02 (2006.01)

(71) POLITECHNIKA ŁÓDZKA, Łódź

(72) WAJMAN RADOSŁAW; BANASIAK ROBERT; FIDEREK PAWEŁ; JAWORSKI TOMASZ; NOWAKOWSKI JACEK; FIDOS HENRYK; KUCHARSKI JACEK; SANKOWSKI DOMINIK

(54) **Rozmyty regulator do sterowania typem przepływu dwufazowego**

(57) Rozmyty regulator do sterowania typem przepływu dwufazowego zawiera blok rozmywania sygnałów wejściowych (1) zawierający w sobie blok rozmywania sygnałów pomiarowych pierwszej klasy (2) oraz sygnałów drugiej klasy odnoszących się do typu przepływu (3); sygnały diagnostyczne pochodzących z układu pomiarowego instalacji (Z1, Z2, Z3); sygnał sterujący, zadany przez użytkownika (Z4); blok reguł inferencyjnych (4); blok wnioskowania realizujący zmodyfikowaną implikację Mamdaniego (5); blok wyostrzania implementujący metodę Center of Sums Defuzzyfication (6) i pracującego na rozmytych sygnałach sterujących (Z'1 oraz Z'2); blok wyjściowych ostrych sygnałów sterujących - nastaw (7).

(10 zastrzeżeń)

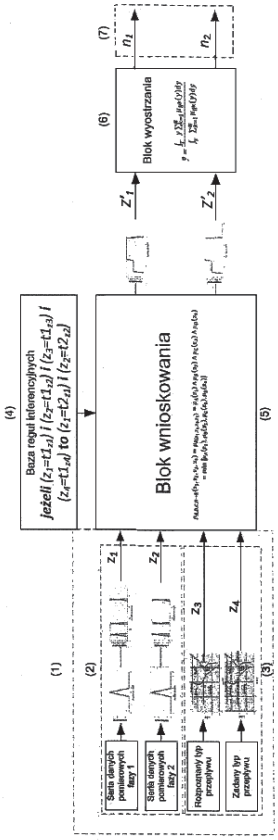

A1 (21) **412790** (22) 2015 06 21

(51) *G06F 9/30* (2006.01)

(71) DIGITAL CORE DESIGN SPÓŁKA Z OGRANICZONĄ ODPOWIEDZIALNOŚCIĄ SPÓŁKA KOMANDYTOWA, Bytom

(72)

(54) **Sprzętowa realizacja 32-bitowego mikroprocesora**

(57) Układ 32-bitowego mikroprocesora realizującego zbiór instrukcji zakodowanych w sposób przedstawiony w odpowiednich tabelach lub jakikolwiek ich podzbiór.

(1 zastrzeżenie)

A1 (21) **412873** (22) 2015 06 26

(51) *G06F 17/30* (2006.01)

(71) MGDF SPÓŁKA Z OGRANICZONĄ ODPOWIEDZIALNOŚCIĄ, Kraków
(72) DUDA JERZY; POTIOPA PIOTR; SASOR PAWEŁ

(54) **Komputerowy system wyszukiwania informacji w dokumentach i sposób wyszukiwania informacji w dokumentach**

(57) Wynalazek dotyczy komputerowego systemu wyszukiwania informacji w dokumentach, w którym użytkownik wprowadza żądanie zapytanie wyszukiwania obejmujący podsystem przetwarzania zapytania (13) pracujący w czasie rzeczywistym i podsystem przetwarzania dokumentów (14) pracujący w trybie offline, w którym podsystem przetwarzania zapytania (13) jest wyposażony w moduł przetwarzający żądania wyszukiwania (1) połączony z modułem badającym podobieństwo (3), połączonym z modułem analizującym informacje zwrotne (4), i podsystem przetwarzania dokumentów (14) jest wyposażony w moduł indeksujący metadane dokumentów źródłowych (7) połączony z modułem indeksującym i przetwarzającym relacje semantyczne (8), przy czym moduł badający podobieństwo (3) połączony jest z modułem przetwarzającym ontologie (5) rozszerzającym semantycznie zapytanie i z modułem przetwarzania danych (6) połączonym z modułem (5) w celu odnalezienia odpowiednich danych, a moduł indeksujący metadane dokumentów źródłowych (7) połączony jest z modułem przetwarzającym ontologie (5) oraz z modułem przetwarzającym dane (6). Wynalazek dotyczy również sposobu wyszukiwania informacji w dokumentach, w którym użytkownik wprowadza żądanie zapytanie za pomocą interfejsu API wyszukiwarki.

(8 zastrzeżeń)

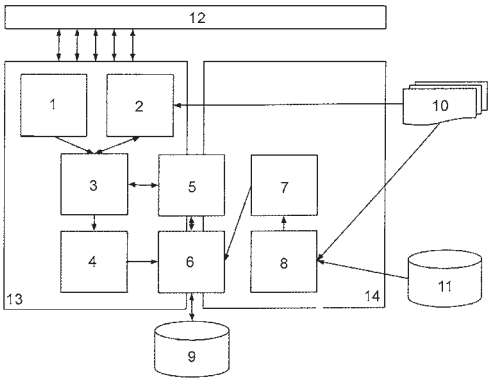

A1 (21) **417235** (22) 2015 06 25

(51) *G06Q 30/02* (2012.01)
G06F 17/40 (2006.01)
G08C 25/00 (2006.01)

(71) OUTDOOR ANALYTICS SPÓŁKA Z OGRANICZONĄ ODPOWIEDZIALNOŚCIĄ, Gdańsk
(72) PASZEK KRZYSZTOF

(54) **System i sposób monitorowania skuteczności reklamy**

(57) System monitorowania skuteczności reklamy, wyposażony w mikrokomputer oraz kamerę, charakteryzuje się tym, że składa się z mikrokomputera (MK), który komunikuje się i wymienia dwukierunkowo dane z co najmniej jedną kamerą (K) oraz modemem GSM (MO), ponadto mikrokomputer (MK) komunikuje się i wymienia dane dwukierunkowo z czujnikiem prądu (CzP) oraz modułem grzałki (MG), przy czym czujnik prądu (CzP) połączony jest z obwodem oświetlenia A (OOA) oraz obwodem oświetlenia B (OOB), ponadto mikrokomputer (MK) komunikuje się dwukierunkowo i wymienia dane z serwerem (S), przy czym mikrokomputer (MK) zasilany jest poprzez zasilacz (Z), który połączony jest ze źródłem zasilania (Zas). Sposób monitorowania skuteczności reklamy, wyposażony w mikrokomputer oraz kamerę, polega na tym, że w pierwszym etapie przesyła się obraz z kamery (K) do mikrokomputera (MK), w drugim etapie mikrokomputer (MK) przetwarza otrzymane dane, w trzecim etapie mikrokomputer (MK) przesyła dane do serwera (S), korzystnie co 30 minut.

(13 zastrzeżeń)

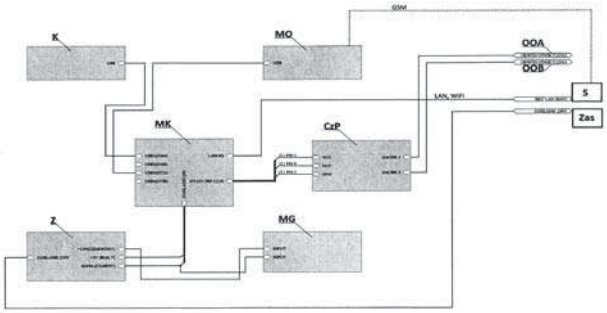

A1 (21) **412833** (22) 2015 06 24

(51) *G06T 15/00* (2011.01)

(71) POLITECHNIKA POZNAŃSKA, Poznań
(72) DOMAŃSKI MAREK; GRAJEK TOMASZ; KARWOWSKI DAMIAN; KLIMASZEWSKI KRZYSZTOF; STANKIEWICZ OLGIERD; STANKOWSKI JAKUB; WEGNER KRZYSZTOF

(54) **Sposób predykcyjnego kodowania map głębi i koder map głębi**

(57) Sposób predykcyjnego kodowania mapy głębi, obejmuje następujące kroki: odbiera się mapę głębi; dzieli się mapę głębi na bloki; dokonuje się dekompozycji mapy głębi według drzewa czwórkowego na podbloki; dokonuje się przybliżenia każdego z podbloków jako płaszczyzny, która ma przypisane trzy punkty płaszczyzny (p_0, p_1, p_2); przedstawia się zakodowaną mapę głębi w postaci zestawu płaszczyzn określonych parametrami. Sposób charakteryzuje się tym, że obejmuje ponadto następujące kroki: określa się kolejność kodowania podbloków; podczas kodowania kolejnych podbloków: oblicza się predyktory dla punktów płaszczyzny (p_0, p_1, p_2) aktualnie kodowanego podbloku; oblicza się różnice Δp_0, Δp_1, Δp_2 pomiędzy faktycznymi wartościami punktów płaszczyzny (p_0, p_1, p_2) a wartościami odpowiadających im predyktorów przedstawia się parametry płaszczyzny dla aktualnie kodowanego podbloku w postaci różnic Δp_0, Δp_1, Δp_2.

(9 zastrzeżeń)

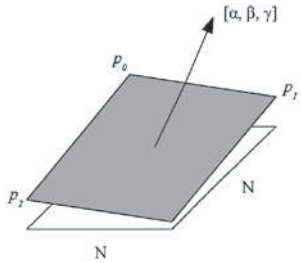

A1 (21) **412860** (22) 2015 06 25

(51) *G07F 11/52* (2006.01)
G07F 11/24 (2006.01)

(71) NUMAR SPÓŁKA Z OGRANICZONĄ ODPOWIEDZIALNOŚCIĄ, Gliwice
(72) WOLF MARCIN

(54) **Urządzenie dystrybucyjne**

(57) Urządzenie dystrybucyjne, uruchamiane monetą lub żetonem, zawiera obudowę w postaci szafki, która w górnej części jest wyposażona w drzwi (1) z otworem dostępu (4) produktu i manipulacyjnym mechanizmem zawierającym wrzutnik monet i manipulacyjne pokrętło. Wewnątrz obudowy jest naprzeciw drzwi (1) usytuowany bębnowy magazynek (8) produktów z szeregiem magazynowych wnęk otwartych od strony obwodu bębnowego magazynka (8), który to magazynek jest osadzony obrotowo