(54) **Płyn do mycia twardych powierzchni pomieszczeń i sprzętu kuchennego**

(57) Przedmiotem wynalazku jest płyn do mycia twardych powierzchni pomieszczeń i sprzętu kuchennego, zawierający od 0,9 do 4,9% wagowych mieszaniny niejonowych i amfoterycznych środków powierzchniowo czynnych, od 1 do 3% wagowych trójetanoloaminy, od 1 do 3% wagowych skażonego alkoholu etylowego, od 1 do 3% wagowych soli czterosodowej kwasu etylenodiaminotetraoctowego, od 0,2 do 1,8% wagowych kompozycji zapachowej, od 0,1 do 0,9% wagowych koloidalnego ditlenku krzemu modyfikowanego silanami, od 0,1 do 0,6% wagowych mieszaniny: 1,2-benzo-2H-izotiazol-3-onu,2-metylo-2H-izotiazol-3-onu, N-(3-aminopropylo)-N-dodecylopropylo-1,3-diaminy oraz wodę demineralizowaną do 100% wagowych.

(1 zastrzeżenie)

A1 (21) **412350** (22) 2015 05 15

(51) *C11D 7/44* (2006.01)
C09G 1/04 (2006.01)

(71) BARWA SPÓŁKA Z OGRANICZONĄ ODPOWIEDZIALNOŚCIĄ, Kraków

(72) BROŻYNA MAŁGORZATA

(54) **Środek do mycia i pielęgnacji twardych powierzchni mebli**

(57) Przedmiotem wynalazku jest środek w postaci mleczka do mycia i pielęgnacji twardych powierzchni mebli zawierający 4,0-8,0% wagowych emulsji z olejem awokado i emulgatorem typu silikonowego, 0,4-0,8% wagowych kompozycji zapachowej, 0,010-0,020% wagowych 50% roztworu wodorotlenku sodu, 0,12-0,24% wagowych fosforanu polioksyetylenowanego glicerolu, 0,10-0,20% wagowych mieszaniny: 1,2-benzo-2H-izotiazol-3-onu, 2-metylo-2H-izotiazol-3-onu,N-(3-aminopropylo)-N-dodecylopropylo-1,3-diaminy.

(1 zastrzeżenie)

A1 (21) **409283** (22) 2014 08 27

(51) *C12N 9/14* (2006.01)
C07K 14/00 (2006.01)
C07H 21/04 (2006.01)
C12N 9/96 (2006.01)
A61P 31/04 (2006.01)
A61K 38/48 (2006.01)
A01N 63/00 (2006.01)

(71) INSTYTUT BIOCHEMII I BIOFIZYKI POLSKIEJ AKADEMII NAUK, Warszawa; INSTYTUT IMMUNOLOGII I TERAPII DOŚWIADCZALNEJ POLSKIEJ AKADEMII NAUK, Wrocław

(72) ŁOBOCKA MAŁGORZATA; GOZDEK AGNIESZKA; KOSAKOWSKI JAROSŁAW; RÓŻYCKA ALEKSANDRA; WEBER-DĄBROWSKA BEATA; GÓRSKI ANDRZEJ

(54) **Enzym o wysokiej aktywności litycznej w stosunku do komórek Enterococcus oraz sposób modyfikacji jego genu pozwalający na nadprodukcję aktywnego enzymu w komórkach bakteryjnych**

(57) Ujawniono enzym o wysokiej aktywności litycznej w stosunku do komórek ***Enterococcus*** oraz sposób modyfikacji jego genu pozwalający na nadprodukcję aktywnego enzymu w komórkach bakteryjnych.

(6 zastrzeżeń)

A1 (21) **409281** (22) 2014 08 27

(51) *C12P 13/02* (2006.01)

(71) POLITECHNIKA WARSZAWSKA, Warszawa

(72) GADOMSKA-GAJADHUR AGNIESZKA; RUŚKOWSKI PAWEŁ; SYNORADZKI LUDWIK; WOJTKIEWICZ EMILIA

(54) **Sposób wytwarzania amidu kwasu L-mlekowego i 4-aminofenolu**

(57) Sposób wytwarzania amidu kwasu L-mlekowego i 4-aminofenolu polega na tym, że mieszaninę 4-aminofenolu oraz L-laktydu w stosunku molowym 4-aminofenol/L-laktyd 0,01-0,05 : 1 rozpuszcza się w rozpuszczalniku organicznym i dodaje się enzym z grupy lipaz, w stosunku wagowym enzym/4-aminofenol 0,01-0,15 : 1, po czym prowadzi się reakcję w temperaturze 20-50°C, przez 16-70 h, w atmosferze gazu obojętnego.

(3 zastrzeżenia)

A1 (21) **409206** (22) 2014 08 18

(51) *C21D 1/20* (2006.01)
C22C 38/18 (2006.01)

(71) POLITECHNIKA WARSZAWSKA, Warszawa

(72) JEZIERSKA ELŻBIETA; DWORECKA JULITA; RÓŻNIATOWSKI KRZYSZTOF; ŚWIĄTNICKI WIESŁAW

(54) **Sposób wytwarzania struktury nanokrystalicznej w stali łożyskowej**

(57) Sposób wytwarzania struktury nanokrystalicznej w stali łożyskowej, polega na tym, że w pierwszym etapie nagrzewa się element stalowy z handlowej stali łożyskowej o składzie chemicznym: węgiel: 0.93-1.10% wagowych, krzem: 0.4-0.75% wagowych, mangan: 0.95-1.25% wagowych, chrom: 1.30-1.65% wagowych, fosfor do 0.027% wagowych, siarka do 0.02% wagowych, nikiel do 0.3% wagowych, miedź do 0.25% wagowych i nieuniknione zanieczyszczenia do temperatury w zakresie 900-940°C i wytrzymuje go w tej temperaturze przez czas 10-45 minut, a następnie element chłodzi się do temperatury wytrzymania izotermicznego z zakresu 300-350°C, czyli powyżej temperatury początku przemiany martenzytycznej, ale poniżej temperatury początku przemiany bainitycznej z szybkością pozwalającą na uniknięcie zajścia przemiany perlitycznej, czyli szybkością większą od szybkości krytycznej uniemożliwiającą zajście przemian dyfuzyjnych, co w przypadku tej stali wynosi od 8 do 12°C/s w zależności od wielkości elementu oraz składu chemicznego, po czym stosuje się wytrzymanie w temperaturze przystanku izotermicznego przez czas 5-8 godzin, a następnie chłodzenie do temperatury pokojowej na powietrzu.

(1 zastrzeżenie)

A1 (21) **409277** (22) 2014 08 27

(51) *C23C 4/10* (2006.01)
B23K 26/34 (2014.01)

(71) POLITECHNIKA POZNAŃSKA, Poznań

(72) PACZKOWSKA MARTA; SELECH JAROSŁAW

(54) **Sposób laserowej obróbki cieplnej warstwy wierzchniej żeliwa szarego płatkowego wzmocnionego przez zabielanie**

(57) Sposób laserowej obróbki cieplnej warstwy wierzchniej żeliwa szarego płatkowego wzmocnionej przez zabielanie, polega na tym, że powierzchnię żeliwa szarego płatkowego wzmocnionego przez zabielanie pokrywa się powłoką stopującą w ilości 0,11 mg/mm^2 składającą się z substancji stopującej i wiążącej, przy czym substancją stopującą jest Si_3N_4-α.Następnie pokrytą powierzchnię poddaje się laserowej obróbce cieplnej poprzez nagrzewanie z gęstością mocy wiązki laserowej 26 W/mm^2, E oraz prędkością jej posuwu 1,9 mm/s, V.

(2 zastrzeżenia)

A1 (21) **409195** (22) 2014 08 18

(51) *C23C 28/00* (2006.01)
C23C 24/06 (2006.01)

(71) INSTYTUT OBRÓBKI PLASTYCZNEJ, Poznań

(72) KORBEL ANDRZEJ; BOCHNIAK WŁODZIMIERZ; BOROWSKI JACEK

(54) **Sposób wytwarzania kompozytów na osnowie metalicznej**

(57) Ujawniono sposób wytwarzania kompozytów na osnowie metalicznej drogą obróbki plastycznej. Sposób charakteryzuje się tym, że wsad do obróbki plastycznej w postaci drutów, taśmy lub taśm bądź folii, będący pierwszym składnikiem, pokrywa się drugim składnikiem lub składnikami o granulacji mniejszej niż 100 µm, po czym łączy się je poprzez wzajemny kontakt powierzchniowy formując wiązki ze splotem, a z kolei tak zestawione elementy będące materiałem wsadowym, korzystnie poddaje się wstępnemu walcowaniu lub ciągnieniu oraz w każdym przypadku zasadniczemu procesowi, którym jest wyciskanie na walcarce posiadającej obwodowe rowki, w których w miejscu pomiędzy walcami, umieszczona jest zamykająca je matryca wykonująca rewersyjne obroty względem swej osi o kąt do ± 20°, z częstotliwością do 50 Hz.

(10 zastrzeżeń)

A1 (21) **409285** (22) 2014 08 27

(51) *C25C 7/06* (2006.01)
C25C 1/12 (2006.01)

(71) DORA JERZY WYRÓB ELEKTRONICZNEJ APARATURY LABORATORYJNEJ, Wrocław; DOMANOWSKI PIOTR BIURO KONSTRUKCYJNO-WDROŻENIOWE, Solec Kujawski; BOHAMET SPÓŁKA AKCYJNA, Ciele

(72) DORA JERZY; DOMANOWSKI PIOTR; HALAREWICZ JAROSŁAW ZENON

(54) **Sposób kompensacji zmian napięcia na szynach zasilających elektrody**

(57) Przedmiotem wynalazku jest sposób kompensacji zmian - regulacji napięcia w procesie elektrochemicznym, na szynach zasilających równolegle połączone elektrody zanurzone w wannie z elektrolitem w układzie szeregowo połączonych zespołów równoległych, zasilanych źródłem prądowym ze stabilizacją prądu. Sposób ma zastosowanie zwłaszcza do rafinacji metali. W sposobie różnice napięć między szynami (2) zasilającymi równoległe połączone zespoły elektrod (3), w układzie szeregowo połączonych zespołów równoległych, zasilanych źródłem prądowym (5), kompensowane są poprzez zmianę temperatury elektrolitu (9), indywidualnie dla każdej wanny (1).

(1 zastrzeżenie)

DZIAŁ E

BUDOWNICTWO; GÓRNICTWO; KONSTRUKCJE ZESPOLONE

A1 (21) **413616** (22) 2015 08 21

(51) *E02D 29/12* (2006.01)
E03F 5/02 (2006.01)

(31) 202014103887.6 (32) 2014 08 21 (33) DE

(71) Funke Kunststoffe GmbH, Hamm-Uentrop, DE

(72) FUNKE NORBERT, DE; FUNKE HANS GÜNTER, DE

(54) **Dolna część studzienki z formowaną uszczelką**

(57) W przypadku dolnej części (1) studzienki kanalizacyjnej, która jest wykonana zasadniczo z betonu i posiada wykonaną z tworzywa sztucznego okładzinę (2) swoich powierzchni wewnętrznych oraz posiada otwory dopływowe i odpływowe (5, 6), do których przyłączalne są przewody rurowe, proponuje się, że uszczelka (7), która otacza otwór dopływowy i/lub odpływowy (5, 6), jest przewidziana jako integralna część składowa dolnej części (1) studzienki, przy czym uszczelka (7) jest oblewana materiałem tworzywa sztucznego okładziny (2).

(4 zastrzeżenia)

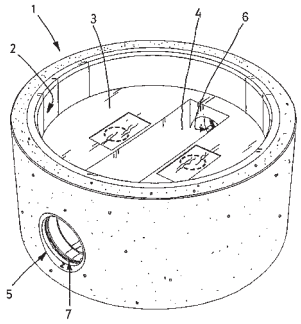

A1 (21) **413617** (22) 2015 08 21

(51) *E02D 29/12* (2006.01)
E03F 5/02 (2006.01)

(31) 202014103903.1 (32) 2014 08 21 (33) DE

(71) Funke Kunststoffe GmbH, Hamm-Uentrop, DE

(72) FUNKE NORBERT, DE; FUNKE HANS GÜNTER, DE

(54) **Studzienka z uszczelką w górnej części studzienki**

(57) W przypadku studzienki (1) instalacji kanalizacyjnej, z dolną częścią (2) studzienki, która posiada otwory dopływowe i/lub odpływowe dla kanalizacyjnych przewodów rurowych, rurą pionową (3), przylegającą w kierunku do góry do dolnej części (2) studzienki i z górną częścią (4) studzienki, przylegającą w kierunku do góry do rury pionowej, proponuje się, że górna część (4) studzienki otacza rurę pionową (3) i posiada dolną strefę uszczelniającą (12), która otacza promieniowo od zewnątrz odcinek górny rury pionowej (3), i że w strefie uszczelniającej (12) umieszczona jest obwodowa, pierścieniowa uszczelka (14), która rozciąga się promieniowo do wewnątrz i przylega od zewnątrz do rury pionowej (3), przy czym uszczelka (14) posiada odcinek przytrzymujący (15), który jest oblany przez materiał górnej części (4) studzienki.

(6 zastrzeżeń)

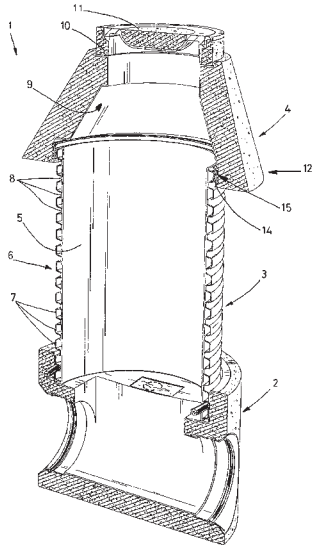

A1 (21) **413618** (22) 2015 08 21

(51) *E02D 29/12* (2006.01)
E03F 5/02 (2006.01)

(31) 202014103889.2 (32) 2014 08 21 (33) DE

(71) Funke Kunststoffe GmbH, Hamm-Uentrop, DE

(72) FUNKE NORBERT, DE; FUNKE HANS GÜNTER, DE