A1 (21) **406246** (22) 2013 11 26

(51) *B61K 9/08* (2006.01)

(71) PKP POLSKIE LINIE KOLEJOWE SPÓŁKA AKCYJNA, Warszawa

(72) ŚWINIARSKA EWA; LESZCZEWICZ ZBIGNIEW; WARDA AGNIESZKA; UHL TADEUSZ; MIKRUT SŁAWOMIR; PYKA KRYSTIAN; TOKARCZYK REGINA; BARSZCZ TOMASZ; KOHUT PIOTR; SZWEDO MARIUSZ

(54) **System i sposób dynamicznego pomiaru elementów infrastruktury kolejowej**

(57) System dynamicznego pomiaru elementów infrastruktury kolejowej do montażu na mobilnej platformie, charakteryzujący się tym, że system (1) umieszczony jest w tylnej części mobilnej platformy i zawiera układ skanerów 2D (2) profilujących w trzech kierunkach: prostopadle do osi toru oraz w dwóch kierunkach ukośnych, układ kamer (3) do kolorowania chmury punktów ze skaningu laserowego oraz moduł georeferencyjny (4) GNSS/IMU zintegrowany z skanerami (2) i kamerami (1).

(10 zastrzeżeń)

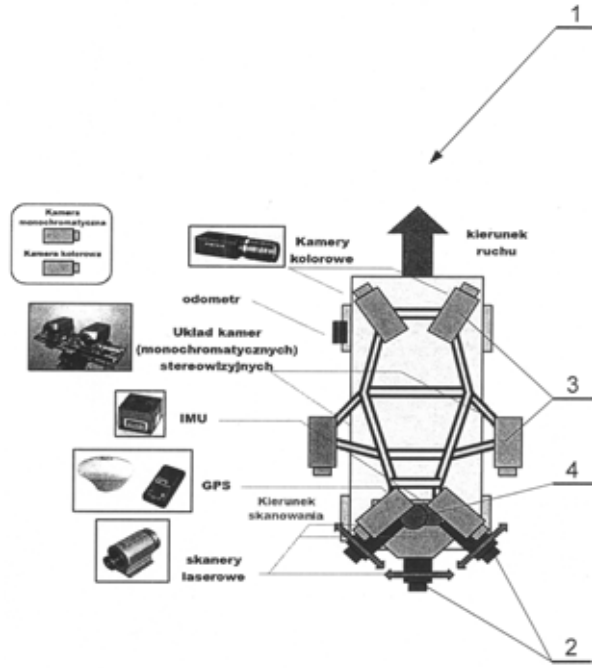

A1 (21) **406247** (22) 2013 11 26

(51) *B61K 9/08* (2006.01)

(71) PKP POLSKIE LINIE KOLEJOWE SPÓŁKA AKCYJNA, Warszawa

(72) ŚWINIARSKA EWA; LESZCZEWICZ ZBIGNIEW; WARDA AGNIESZKA; UHL TADEUSZ; MIKRUT SŁAWOMIR; PYKA KRYSTIAN; TOKARCZYK REGINA; BARSZCZ TOMASZ; KOHUT PIOTR; SITKOWSKI TOMASZ

(54) **System i sposób pomiaru oraz analizy elementów skrajni linii kolejowej**

(57) Realizowany przy pomocy komputera sposób pomiaru oraz analizy elementów skrajni linii kolejowej, znamienny tym, że: dokonuje się (181) powiązania danych GPS/INS wyznaczających trajektorię pojazdu pomiarowego z danymi opisującymi geometrię toru; z danych zawierających oś toru wybiera się (182) podzbiór punktów oddalonych od siebie wskazaną stałą; transformuje się (183) dane pochodzące ze skaningu laserowego do lokalnie określonego układu odniesienia; dla każdego z odcinków określa się (184) okna przestrzenne; z użyciem SDO_PC_PKG.CREATE_PC wczytuje się (185) odcinki, zdefiniowane przez okna przestrzenne, do bazy danych oraz zapisuje się je jako obiekty SDO_PC/BLKTAB; wykonuje się spłaszczenie (186) chmury punktów; spłaszczoną chmurę rzutuje się (187) na siatkę roboczą; oraz bazując na wyniku analizy nadaje się (188) kod odcinkowi linii kolejowej.

(5 zastrzeżeń)

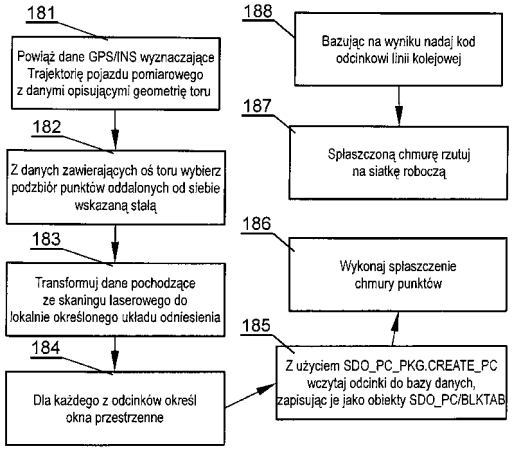

A1 (21) **406236** (22) 2013 11 25

(51) *B62M 6/25* (2010.01)
B60K 7/00 (2006.01)

(71) PRZEMYSŁOWY INSTYTUT AUTOMATYKI I POMIARÓW PIAP, Warszawa

(72) ZBOIŃSKI MARIUSZ

(54) **Moduł akumulatora**

(57) Moduł akumulatora, przeznaczony zwłaszcza dla kołowych robotów mobilnych, mających koła ułożyskowane w korpusie robota, w którym jest utworzone gniazdo akumulatora, ma w feldze (7) co najmniej jednego koła (9) kształtowy otwór do wprowadzania akumulatora (2), blokowanego za pomocą sprężystego zatrzasku (3) w gnieździe korpusu (1), wyposażonego w sprężyste styki, łączące układy sterowania i napędowe, usytuowane wewnątrz korpusu (1) z akumulatorem (2), przy czym felga (7) jest wyposażona w pokrywkę osłaniającą (4), mocowaną do felgi (7) za pomocą wkrętów (5).

(1 zastrzeżenie)

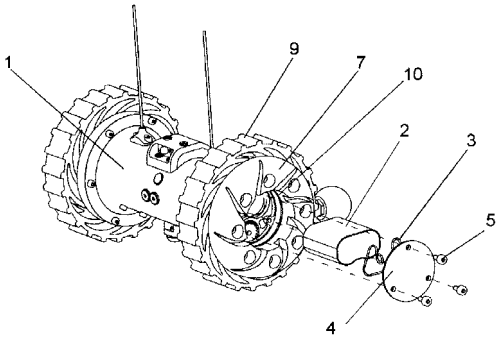

A1 (21) **406321** (22) 2013 12 03

(51) *B63B 35/34* (2006.01)

(71) NICOMEX PROJECT MANAGEMENT SPÓŁKA Z OGRANICZONĄ ODPOWIEDZIALNOŚCIĄ, Kórnik

(72) NIKONOWICZ GRZEGORZ

(54) **Platforma pływająca**

(57) Platforma pływająca charakteryzuje się tym, że pływaki (1) mają ściany (2, 3, 4, 5, 6) i grodzie (7) wykonane z płyty warstwowej, której rdzeń ze styropianu lub pianki poliuretanowej pokryty jest z obu stron warstwą laminatu na bazie żywicy epoksydowej lub innej żywicy organicznej, wzmocnionej tkaniną, korzystnie z włókien szklanych. Poszczególne części pływaka połączone są ze sobą