sie przekroju w płaszczyźnie prostopadłej do jego osi wzdłużnej zbliżony do prostokąta, przy czym osie wzdłużne tych kanałów (4) przecinają się pod kątem prostym.

(2 zastrzeżenia)

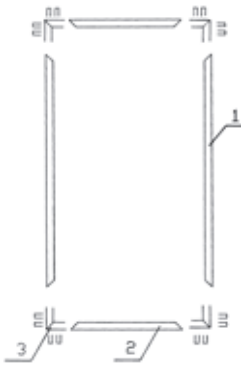

A1 (21) **405783** (22) 2013 10 28

(51) *F16C 17/10* (2006.01)
F16C 17/26 (2006.01)
F16C 32/04 (2006.01)

(71) AKADEMIA GÓRNICZO-HUTNICZA IM. STANISŁAWA STASZICA W KRAKOWIE, Kraków

(72) OCHOŃSKI WŁODZIMIERZ; SALWIŃSKI JÓZEF

(54) **Wzdłużno-promieniowe łożyskowanie obrotowego wałka, smarowane cieczą ferromagnetyczną**

(57) Wzdłużno-promieniowe łożyskowanie obrotowego wałka, smarowane cieczą ferromagnetyczną charakteryzuje się tym, że w gnieździe, wykonanym w górnej części obudowy (2), kolejno osadzone są: pierścieniowy magnes trwały (8), porowata panewka (7), następny pierścieniowy magnes trwały (9) oraz wielokrawędziowy nabiegunnik (10), przy czym pierścieniowe magnesy trwałe (8, 9) są spolaryzowane osiowo i przylegają biegunami N do powierzchni czołowych porowatej panewki (7). W kołnierzu (1a) obrotowego wałka (1) rozmieszczone są obwodowe walcowe magnesy trwałe (6), a w wytoczeniach wykonanych w dolnej części obudowy (2) i w pokrywie (3), osadzone są pierścieniowe magnesy trwałe (4, 5). Kołnierz (1a) usytuowany jest pomiędzy obu pierścieniowymi magnesami trwałymi (4, 5), a walcowe magnesy trwałe (6) i pierścieniowe magnesy trwałe (4, 5) ustawione są względem siebie biegunami jednoimiennymi.

(1 zastrzeżenie)

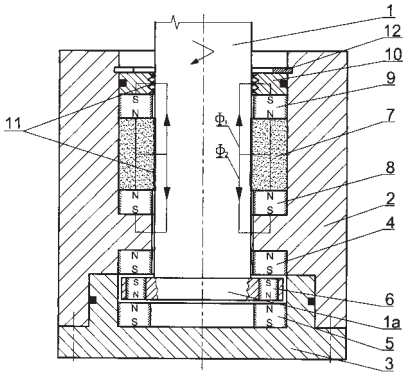

A1 (21) **405909** (22) 2013 11 04

(51) *F16C 17/10* (2006.01)
F16C 32/04 (2006.01)

(71) AKADEMIA GÓRNICZO-HUTNICZA IM. STANISŁAWA STASZICA W KRAKOWIE, Kraków

(72) OCHOŃSKI WŁODZIMIERZ; SALWIŃSKI JÓZEF; SZCZĘCH MARCIN

(54) **Oporowe łożysko ślizgowe smarowane cieczą magnetyczną**

(57) Oporowe łożysko ślizgowe smarowane cieczą magnetyczną charakteryzuje się tym że w gnieździe obudowy (2) osadzony jest magnes trwały (4) w kształcie tulei, wewnątrz którego umieszczona jest walcowa panewka porowata (3) nasycona cieczą magnetyczną (6) zaopatrzona w gniazdo stożkowe, w którym znajduje się stożkowy czop (1a) wałka (1), ponadto do górnej powierzchni czołowej magnesu (4) przylega wielokrawędziowy nabiegunnik (5) osadzony w gnieździe obudowy (2), którego występy uszczelniające skierowane są w stronę powierzchni wałka (1), zaś ciecz magnetyczna (6) znajduje się na powierzchni styku stożkowego czopa(1a) wałka (1) z gniazdem stożkowym w panewce porowatej (3) oraz w pierścieniowych szczelinach (δ) utworzonych pomiędzy występami uszczelniającymi nabiegunnika (5), a walcową powierzchnią wałka (1).

(1 zastrzeżenie)

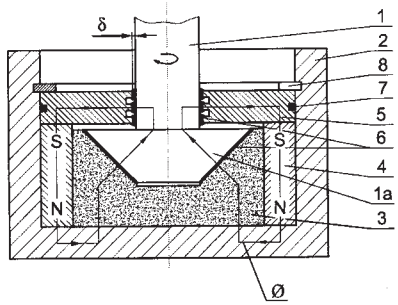

A1 (21) **405833** (22) 2013 10 29

(51) *F16H 41/02* (2006.01)

(71) INSTYTUT ELEKTROTECHNIKI, Warszawa

(72) FRYDLEWICZ ANDRZEJ; WROTEK HUBERT; KORUPCZYŃSKI RAFAŁ; ŻOCHOWSKI KRZYSZTOF

(54) **Napęd elektrohydrauliczny o głębokim zakresie regulacji prędkości obrotowej i momentu napędowego**

(57) Wynalazek rozwiązuje zagadnienie budowy napędu elektrohydraulicznego o głębokim zakresie regulacji prędkości obrotowej i momentu napędowego, znajdującego zastosowanie głównie w pojazdach trakcyjnych o specjalnym przeznaczeniu. Napęd jest wyposażony w falownik (FAL PWM), zasilający szybkoobrotowy silnik prądu przemiennego (M), napędzający szybkoobrotową hydrauliczną pompę (PH), zasilającą wolnoobrotowy hydrauliczny silnik wyjściowy (SH), tworząc elektrohydrauliczną przekładnię pomiędzy szybkoobrotowym silnikiem prądu przemiennego (M), a wolnoobrotowym hydraulicznym silnikiem wyjściowym (SH). Sterujący układ (US) posiada regulacyjne wejścia, wejście (U) i wejście (f), przy czym wejście (U) stanowi regulację amplitudy prądów wyjściowych falownika (FAL PWM). natomiast wejście (f) jest przeznaczone do regulacji częstotliwości prądów wyjściowych falownika (FAL PWM).
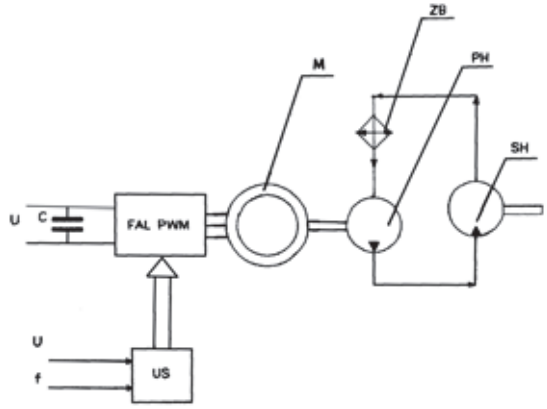
(5 zastrzeżeń)