A1 (21) **404671** (22) 2013 07 12

(51) *F16C 32/04* (2006.01)
F16C 33/82 (2006.01)
F16C 33/66 (2006.01)

(71) AKADEMIA GÓRNICZO-HUTNICZA IM. STANISŁAWA STASZICA W KRAKOWIE, Kraków

(72) OCHOŃSKI WŁODZIMIERZ; ZIMOWSKI SŁAWOMIR; SALWIŃSKI JÓZEF

(54) **Ślizgowe łożysko wzdłużno-poprzeczne smarowane cieczą magnetyczną**

(57) Ślizgowe łożysko wzdłużno-poprzeczne smarowane cieczą magnetyczną charakteryzuje się tym, że w gnieździe obudowy (2) umieszczony jest wał (1) zakończony tarczą oporową (1a), na którym osadzony jest pierścieniowy magnes trwały (3) oparty na tarczy oporowej (1a), do którego z kolei przylega wielokrawędziowy nabiegunnik (4) również osadzony na wale (1). Na powierzchni walcowej tarczy oporowej (1a) wykonane są występy, natomiast we wnęce, usytuowanej po stronie czołowej tarczy oporowej (1a), umieszczony jest jeden walcowy magnes trwały (6), zaś drugi walcowy magnes trwały (7) umieszczony jest we wnęce, wykonanej na powierzchni czołowej gniazda obudowy (2). Oba magnesy walcowe trwałe (6 i 7) ustawione są względem siebie biegunami jednoimiennymi, a ciecz magnetyczna (5) znajduje się w pierścieniowych szczelinach (6) utworzonych pomiędzy występami usytuowanymi na walcowej powierzchni tarczy oporowej (1a) i na zewnętrznej walcowej powierzchni wielokrawędziowego nabiegunnika (4), a wewnętrzną powierzchnią walcową gniazda obudowy (2).

(1 zastrzeżenie)

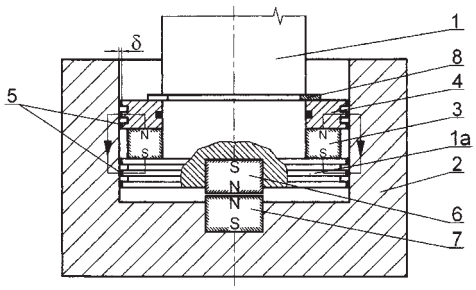

A1 (21) **404710** (22) 2013 07 15

(51) *F21S 8/00* (2006.01)
F21V 23/00 (2006.01)
E04F 11/04 (2006.01)

(71) KULA SŁAWOMIR, Częstochowa

(72) KULA SŁAWOMIR

(54) **Sposób sterowania urządzeniami peryferyjnymi, zwłaszcza oświetleniem i/lub dźwiękiem, przez obecność osoby w ustalonym miejscu, zwłaszcza na schodach**

(57) Sposób sterowania urządzeniami peryferyjnymi, zwłaszcza oświetleniem i/lub dźwiękiem, przez obecność osoby w ustalonym miejscu, zwłaszcza na schodach, polega na tym, że sygnał z czujnika (3), znajdującego się w ustalonym miejscu, korzystnie na każdym lub prawie każdym schodku, wyzwala za pośrednictwem urządzeń sterujących akcję odpowiedniego lub odpowiednich urządzeń peryferyjnych, jak oświetlenie i/lub dźwięk, przy czym sposób działania urządzeń peryferyjnych może być jednakowy lub zróżnicowany dla każdego lub kilku dowolnie wybranych czujników.

(2 zastrzeżenia)

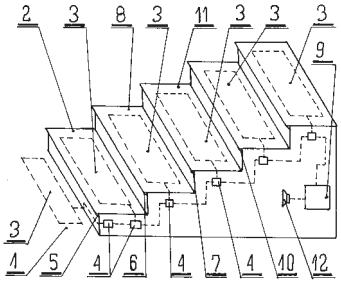

A1 (21) **404624** (22) 2013 07 09

(51) *F21V 35/00* (2006.01)

(71) CHUDY GRZEGORZ ZAKŁAD PRODUKCYJNO-HANDLOWO-USŁUGOWY FORMES TOYS, Wręczyca Wielka

(72) CHUDY GRZEGORZ; CHUDY JOANNA

(54) **Obudowa znicza**

(57) Obudowa znicza składa się z podstawki (1), na której umieszczane jest źródło światła, np. wymienny wkład olejowy. Przy zewnętrznych krawędziach (3) podstawki (1) wykonane są gniazda (5), w których mocowane są rozłącznie wypusty (6a, 6b) stanowiące dolną, peryferyjną część wpinanego elementu, tj. dolnej opaski (7) z mocującym rowkiem (8) albo ramki (18), przy czym wypusty (6a, 6b) maają korzystnie zaczepy (10), które umieszczone są na powierzchni bocznej wypustów (6a, 6b). Zwiększają one skokowo ich grubość oraz przeszkadzają swobodnemu wsunięciu wypustu (6a, 6b) do gniazda (5), a po pokonaniu ich oporu i osadzeniu wypustu (6a, 6b) w gnieździe (5) zabezpieczają także przed dowolnym rozdzielaniem tych elementów. Zasadniczy element ścianek obudowy znicza stanowią płytki (12), które są wykonane ze szkła lub z tworzywa i łączone są ze sobą stabilizującą je dodatkowo górną opaską (13), która korzystnie jest skonstruowana analogicznie, jak dolna opaska (7), z wykonanym w niej mocującym rowkiem (8). Pomiędzy płytkami (12), a ściślej pomiędzy pionowymi krawędziami, umieszczone mogą zostać słupki stelażowe (17). W kolejnym przykładzie wykonania mocujący rowek (8) wykonany jest bezpośrednio w podstawce (1) i stanowi zagłębienie, wykonane tuż przy zewnętrznych krawędziach (3) podstawki (1), zaś pozostałe elementy konstrukcji są zastosowane wariantowo także i tutaj.

(16 zastrzeżeń)

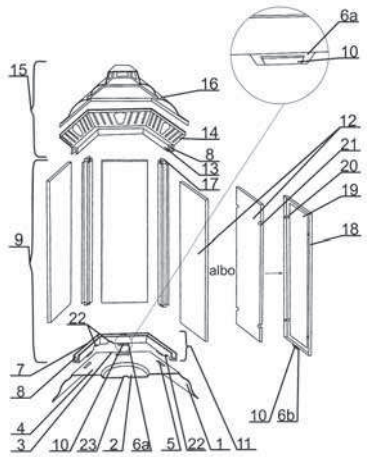

A1 (21) **404625** (22) 2013 07 09

(51) *F21V 35/00* (2006.01)

(71) CHUDY GRZEGORZ ZAKŁAD PRODUKCYJNO-HANDLOWO-USŁUGOWY FORMES TOYS, Wręczyca Wielka

(72) CHUDY GRZEGORZ; CHUDY JOANNA