transparentnych płytek z naniesionymi warstwami przewodzącymi, pomiędzy którymi umieszczona jest warstwa fotoprzewodząca.

*(12 zastrzeżeń)*

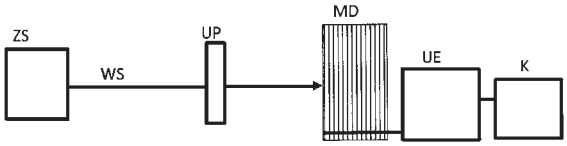


A1 (21) **396409** (22) 2011 09 22

(51) *G01N 25/18* (2006.01)

(71) UNIWERSYTET EKONOMICZNY W KRAKOWIE, Kraków

(72) MARCINKOWSKA EWA; ŻUK WALDEMAR

(54) **Urządzenie do pomiaru parametrów cieplnych materiałów o wilgotności różnej od równowagowej**

(57) Urządzenie charakteryzuje się tym, że na podstawie (1) jest zamontowany pionowy stojak (2), do którego zamocowane jest u góry ramię wsporcze (12) z osadzonym na nim czujnikiem grubości (11) próbki (24). Obok stojaka zamontowana jest pionowa prowadnica (4) z osadzonym ślizgowo ramieniowym wspornikiem (6) z przymocowanym od spodu czujnikiem temperatury (8) i zamocowaną nad nim szczelną komorą (17) z umieszczonym na dole filtrem krzemowym dalekiej podczerwieni (20), a nad nim filtrem bliskiej podczerwieni (18), pomiędzy którymi jest gniazdo na próbkę (24) badanego materiału. Na prowadnicy (4), w górnej jej części, osadzone jest przesuwnie łożysko liniowe (5) ze stopką (10), styczną z kowadełkiem (11a) miernika grubości (11) oraz połączone ze wspornikiem (13) z zamocowanym modułem lasera (15). Czujnik temperatury (8) i miernik grubości (11) połączone są zwrotnie z komputerem (21), zawierającym kartę pomiarową (22). Moduł lasera (15) połączony jest zwrotnie z kartą pomiarową (22), a zasilacz (23) połączony jest z modułem lasera (15).

*(5 zastrzeżeń)*

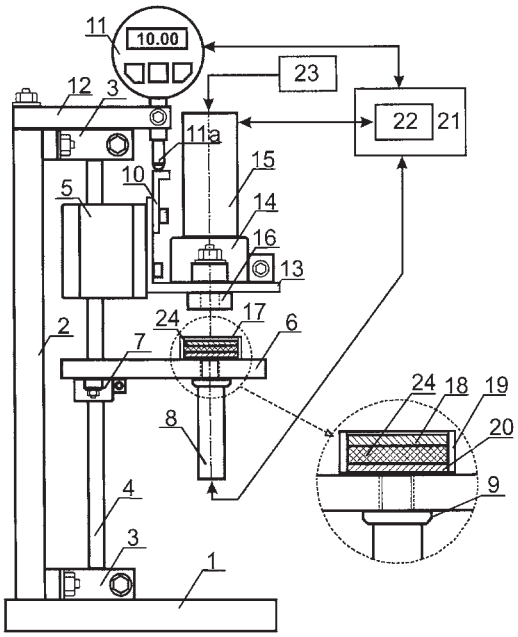


A1 (21) **400130** (22) 2012 07 25

(51) *G01N 31/00* (2006.01)
*G01N 27/00* (2006.01)
*G01N 27/403* (2006.01)

(71) AKADEMIA GÓRNICZO-HUTNICZA IM. STANISŁAWA STASZICA W KRAKOWIE, Kraków

(72) DZIUBANIUK MAŁGORZATA; WYRWA JAN; PASIERB PAWEŁ; RĘKAS MIECZYSŁAW

(54) **Potencjometryczny sensor chloru**

(57) Potencjometryczny sensor chloru składający się z obudowy (1 i 2), zawierającej dwie komory: atmosfery badanej (3) oraz atmosfery odniesienia (4), szczelnie oddzielone od siebie elektrolitem stałym (5) z naniesionymi na powierzchniach kontaktu z obu atmosferami porowatymi elektrodami: pomiarową (6) i odniesienia (7), wykonanymi z platyny, połączonymi z miernikiem napięcia źródłowego, charakteryzuje się tym, że elektrolit stały (5) stanowi sodowy przewodnik superjonowy o wzorze $Na_3Zr_2Si_2PO_{12}$.

*(1 zastrzeżenie)*

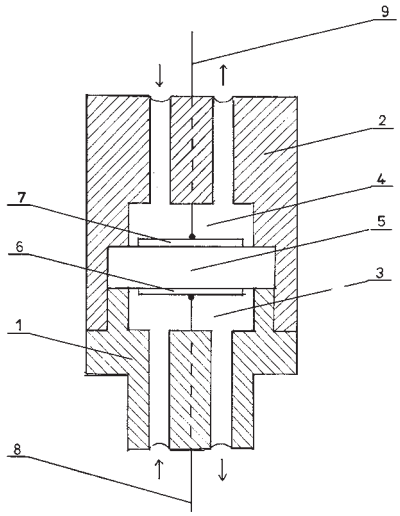


A1 (21) **396435** (22) 2011 09 26

(51) *G01N 33/00* (2006.01)
*B01L 3/00* (2006.01)
*G01B 5/20* (2006.01)
*G01C 7/00* (2006.01)

(71) SZKOŁA GŁÓWNA GOSPODARSTWA WIEJSKIEGO W WARSZAWIE, Warszawa

(72) BAJKOWSKI SŁAWOMIR

(54) **Przestawny profilograf laboratoryjny**

(57) Profilograf do pomiarów kształtów nieregularnych powierzchni dna składa się z korpusu (1) umocowanego na pionowym przymiarze (9), za pomocą śruby stabilizującej (4) oraz z listwy dociskowej (2) umocowanej przesuwnie względem korpusu (1), przy czym wzdłuż podstawy korpusu (1) znajdują się otwory usytuowane w szeregu, a w otworach są umieszczone szpilki pomiarowe (3), zaś listwa dociskowa (2) jest umocowana na górnej płaszczyźnie korpusu (1) za pomocą śrub prowadzących (6), przy czym korpus (1) i listwa dociskowa (2) są wyposażone w elementy blokujące ich położenie.

*(6 zastrzeżeń)*

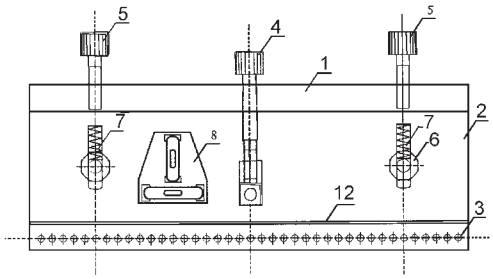


A1 (21) **396494** (22) 2011 09 30

(51) *G01N 33/00* (2006.01)
*G01N 33/50* (2006.01)
*B01L 3/00* (2006.01)