włączony jest sprzęgacz (3.1; 3.2; 4.1;4.2) przy czym para wyjść bloku wejściowego (1.8;2.8) i para wyjść z tandemu bloku wejściowego (1.9;2.9) dołączone są odpowiednio do sąsiadujących par wejść bloków wyjściowych.

(5 zastrzeżeń)

A1 (21) **396198** (22) 2011 09 05

(51) *H02K 5/22* (2006.01)

(71) BRANŻOWY OŚRODEK BADAWCZO-ROZWOJOWY MASZYN ELEKTRYCZNYCH KOMEL, Katowice

(72) GLINKA TADEUSZ; BRYMORA LESZEK; BIAŁAS ANDRZEJ

(54) **Skrzynka przyłączeniowa do silnika elektrycznego i sposób jej wykonania**

(57) Skrzynka przyłączeniowa do silnika elektrycznego w wykonaniu górniczym, przeznaczonego do pracy w atmosferze metanowej, stalowa, spawana, prostokątna ma płytę górną (1) w kształcie prostokątnej ramy. W narożach płyty górnej (1) są przyspawane trzpienie (2), do których jest przykręcona pokrywa (4) skrzynki. Sposób wykonania skrzynki przyłączeniowej do silnika elektrycznego w wykonaniu górniczym polega na tym, że w narożach płyty górnej (1) wierci się lejkowate otwory, w które wkłada się trzpienie (2) i spawami łączy się je z płytą (1). Krawędzie zewnętrzne w bocznych ściankach montażowych (3, 6) ścina się od strony zewnętrznej. Następnie do płyty górnej (1) z przyspawanymi trzpieniami (2) przykłada się ścianki boczne (3, 6), tak aby w narożach były trzpienie (2) i łączy się spawami ścianki boczne (3, 6) ze sobą, z płytą górną (1) i z dnem skrzynki (5), przy czym spawy (3.4, 6.2) wypełniają ścięte krawędzie. Następnie w trzpieniach (2) wierci się nieprzelotowe otwory i gwintuje się je.

(3 zastrzeżenia)

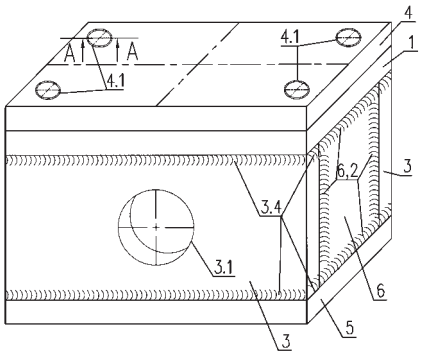

A1 (21) **396357** (22) 2011 09 16

(51) *H02K 7/02* (2006.01)
H02K 49/10 (2006.01)

(71) KACZOROWSKI MICHAEL GEORGE, Nadarzyn

(72) KACZOROWSKI MICHAEL GEORGE

(54) **Regulator mechaniczny do wspomagania obrotu wału napędowego**

(57) Wynalazek dotyczy regulatora mechanicznego do wspomagania obrotu wału napędowego, zawierającego konstrukcję nośną (3), w której jest osadzony wał (4) do przenoszenia napędu, połączony wejściowym końcem z wałem napędowym (18) urządzenia wejściowego, a wyjściowym końcem z wałem napędowym urządzenia wyjściowego (8). Regulator zawiera zestawy usytuowanych parami tarcz nieruchomych (12) i obrotowych (13), w których tarcza nieruchoma (12) jest połączona nieruchomo z konstrukcją nośną (3) i przez nią przechodzi suwliwie i obrotowo wał (4) regulatora, zaś tarcza obrotowa (13) jest zamontowana na wale (4) regulatora w stałym położeniu względem tego wału (4) i obraca się wraz z tym wałem (4). W tarczach (12, 13) są osadzone magnesy trwałe, ułożone ukośnie względem powierzchni czołowych tarcz (12, 13), w jednym kierunku, na okręgach wzdłuż obrzeża tarcz (12, 13) i wychodzące jednoimiennymi biegunami na zwrócone do siebie powierzchnie czołowe zestawionych w parach tarcz (12, 13). Wał (4) regulatora jest przesuwny względem konstrukcji nośnej (3) w zakresie od położenia oddalenia tarcz obrotowych (13) od tarcz nieruchomych (12), w którym oddziaływanie pomiędzy jednoimiennymi biegunami magnesów tarcz (12, 13) jest pomijalne, do położenia zbliżenia tarcz (12, 13), w którym magnesy trwałe odpychają się, wymuszając obrót tarczy; obrotowej (13) względem tarczy nieruchomej (12) i obrót wału (4).

(11 zastrzeżeń)

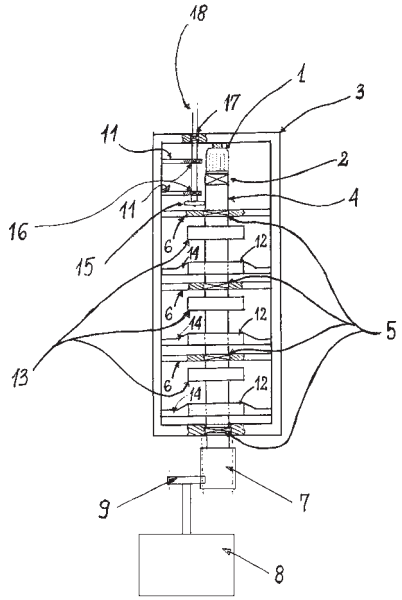

A1 (21) **396304** (22) 2011 09 12

(51) *H02M 1/14* (2006.01)

(71) AKADEMIA GÓRNICZO-HUTNICZA IM. STANISŁAWA STASZICA, Kraków

(72) STALA ROBERT

(54) **Sposób redukcji składowej zmiennej mocy fotowoltaicznego źródła energii**

(57) Sposób redukcji składowej zmiennej napięcia fotowoltaicznego źródła energii, dołączonego do sieci energetycznej poprzez zespół kondensatorowy, falownik napięcia i filtr sieciowy, ewentualnie przez inne elementy pasywne lub sterowane, charakteryzuje się tym, że steruje się stanem tranzystorów falownika napięcia przez co wywołuje się różnicę napięć na szeregowo połączonych kondensatorach zespołu kondensatorów (2), który to zespół jest połączony równolegle ze źródłem fotowoltaicznym.
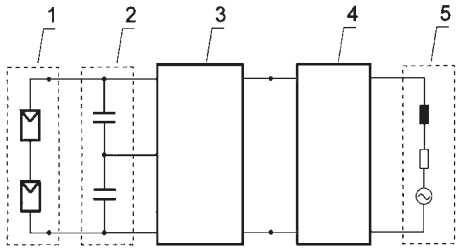
(1 zastrzeżenie)