na co najmniej jednej czwartej jej obwodu, wykonane dwie zatoki (7), przy czym zatoki (7) oddzielone są od komory roboczej (3) elastycznymi językami (5).

(4 zastrzeżenia)

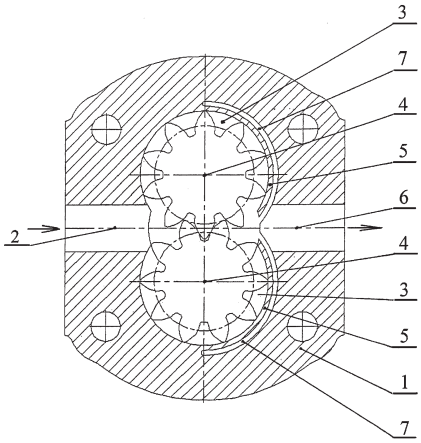

A1 (21) **397540** (22) 2011 12 22

(51) *F04C 2/24* (2006.01)

(71) POLITECHNIKA WROCŁAWSKA, Wrocław

(72) WICZKOWSKI EDWARD

(54) **Pompa zębata o zazębieniu zewnętrznym**

(57) Przedmiotem wynalazku jest pompa zębata o zazębieniu zewnętrznym, stosowana zwłaszcza w układach hydraulicznych i układach smarowania. Pompa ma na całej szerokości kół zębatych (4) w ich szczytowej części, wykonane gniazda w postaci szczelin o równoległych ściankach, których dolna część jest poszerzona i stanowi wzdłużny otwór, przy czym w gniazdach osadzone są przesuwnie elementy uszczelniające (5) z poszerzoną dolną częścią.

(3 zastrzeżenia)

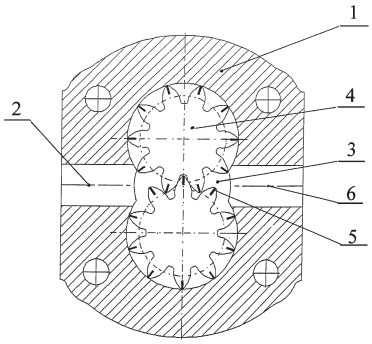

A1 (21) **392899** (22) 2010 11 09

(51) *F04C 2/113* (2006.01)
F04C 2/00 (2006.01)
F04C 18/00 (2006.01)
F01C 1/00 (2006.01)

(71) ILNICKI ADAM, Prudnik

(72) ILNICKI ADAM

(54) **Maszyna z obrotowym wirnikiem**

(57) Przedmiotem wynalazku jest maszyna z obrotowym wirnikiem napędzana medium pneumatycznym lub hydraulicznym. Maszyna z obrotowym wirnikiem zbudowana jest z cylindrycznego korpusu (3) oraz współosiowo umocowanego na wale wirnika (1) uszczelnionego w korpusie (3) krążkowymi uszczelniaczami (2). Wirnik (1) posiada kształt cylindryczny oraz posiada cztery gniazda gdzie osadzono uszczelniacze krążkowe (2), które posiadają krzywiznę ewolwenty uszczelnioną w cylindrze korpusu (3) poprzez wirujące uszczelniacze walcowe (4). W korpusie wykonane są otwory dysz dolotowych (5) i wylotowych (6) medium pneumatycznego lub hydraulicznego. Pomiędzy dyszami umieszczone są w narożnikach trójkąta równobocznego wirujące uszczelniacze walcowe (4) o obrotach zsynchronizowanych z obrotem wału wirnika (1) lecz przeciwnie skierowanych.

(2 zastrzeżenia)

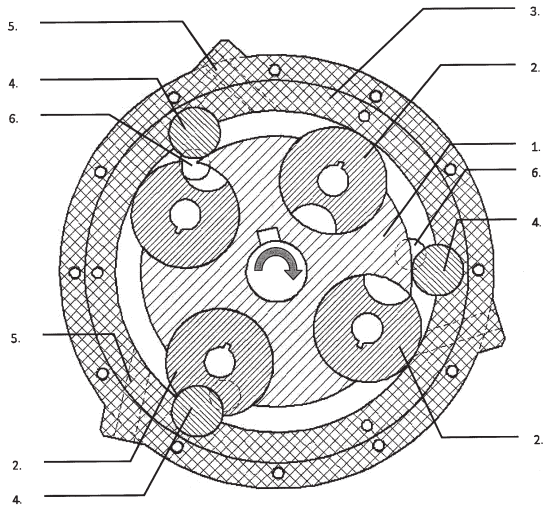

A1 (21) **392944** (22) 2010 11 15

(51) *F16C 17/06* (2006.01)
F16C 27/02 (2006.01)

(71) AKADEMIA GÓRNICZO-HUTNICZA IM. STANISŁAWA STASZICA, Kraków

(72) SALWIŃSKI JÓZEF; GRĄDKOWSKI PIOTR

(54) **Segmentowe łożysko ślizgowe**

(57) Segmentowe łożysko ślizgowe mające zespół segmentów o kształcie wycinka pierścienia, zabudowanych wychylnie w korpusie łożyska, po których ślizga się pierścieniowa tarcza ślizgowa zamocowana na wale obrotowym, charakteryzuje się tym, że na powierzchni ślizgowej każdego segmentu (1) ma wykonany rowek obwodowy (6). Rowek dzieli powierzchnię na dwie niezależne powierzchnie ślizgowe (7) i (8). Głębokość i szerokość rowka są prawie równe, a powstałe powierzchnie jednakowe. Rowki na wszystkich segmentach są identyczne.

(4 zastrzeżenia)

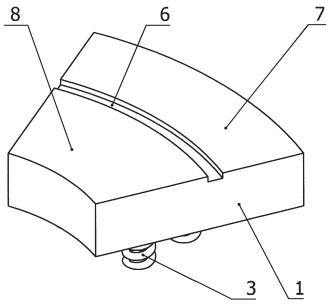

A1 (21) **392885** (22) 2010 11 08

(51) *F21S 10/06* (2006.01)
F21S 10/00 (2006.01)

(71) MAROSZ MACIEJ MARIAN, Wałbrzych

(72) MAROSZ MACIEJ MARIAN