metrów w trzech porcjach wynoszących odpowiednio 15,00-18,00, 15,00-18,00 oraz 15,50-20,00 części wagowych mieszając przez 10 minut po wprowadzeniu każdej z dwóch pierwszych porcji oraz 90 minut po dodaniu trzeciej porcji, zaś na końcu dodaje się 3,16 części wagowych środka utwardzającego w postaci ciekłej bisfenolowej żywicy epoksydowej i miesza przez 30 minut pod normalnym ciśnieniem, a następnie przez kolejne 30 minut przy obniżonym ciśnieniu nie przekraczającym 5,3 kPa, otrzymując półpłynną mieszaninę-zawiesinę, którą pod zmniejszonym ciśnieniem 2-5,3 kPa zalewa się do formy odlewniczej o ustalonej temperaturze z zakresu od 80 do 90°C, po czym mieszaninę-zawiesinę utwardza w temp. 80°C przez 96 h do uzyskania stałego heterogenicznego paliwa rakietowego.

(2 zastrzeżenia)

A1 (21) **392819** (22) 2010 11 02

(51) *C10L 1/14* (2006.01)

(71) INSTYTUT PRZEMYSŁU ORGANICZNEGO, Warszawa

(72) FLORCZAK BOGDAN; CHOLEWIAK ANDRZEJ; KALISZ ANDRZEJ; BOCHEŃSKA KRYSTYNA; SYPIEŃ JANUSZ; MYŚLIWIEC TOMASZ; SŁABIK PIOTR; ŚLIWA PAWEŁ; MISZCZAK MACIEJ

(54) **Stałe heterogeniczne paliwo rakietowe**

(57) Przedmiotem wynalazku jest stałe heterogeniczne paliwo rakietowe w postaci kompozycji zawierającej trzy podstawowe składniki - lepiszcze na bazie ciekłego karboksylowego kauczuku nitrylowego, utleniacz - chloran(VII) amonu, proszek glinowy podwyższający właściwości energetyczne paliwa a także modyfikator palenia oraz dodatki technologiczne, takie jak plastyfikator i środek utwardzający. Istota rozwiązania stałego heterogenicznego paliwa rakietowego według wynalazku polega na tym, że paliwo to składa się z 68 części wagowych chloranu(VII) amonu, w tym z 20,4 części wagowych chloranu(VII) amonu o wielkości cząstek poniżej 50 mikrometrów oraz 47,6 części wagowych chloranu(VII) amonu o wielkości cząstek poniżej 400 mikrometrów, 7,24 części wagowych terpolimeru butadienu, akrylonitrylu i kwasu metakrylowego, 16 części wagowych proszku glinowego o wielkości cząstek poniżej 32 mikrometrów, 3,6 części wagowych adypinianu dioktylu, 4,16 części wagowych ciekłej bisfenolowej żywicy epoksydowej, 1 części wagowej tlenku żelaza(III) o wielkości cząstek nie przekraczających 200 nm.

(1 zastrzeżenie)

A1 (21) **392830** (22) 2010 11 02

(51) *C10L 1/14* (2006.01)

(71) INSTYTUT NAFTY I GAZU, Kraków

(72) STANIK WINICJUSZ; BEDYK IRENEUSZ; ŁUKASIK ZOFIA; SIKORA KATARZYNA; KONIECZNY RAFAŁ; ŁENYK MARIA; ŻAK GRAŻYNA

(54) **Uniwersalny pakiet dodatków do bioestrów**

(57) Uniwersalny pakiet dodatków do bioestrów, zwłaszcza do estrów metylowych kwasów tłuszczowych, zawiera substancję o działaniu biobójczym w ilości od 0,05% m/m do 25,0% m/m, korzystnie od 0,1% m/m do 20,0% m/m, przy czym substancją o działaniu biobójczym jest 2-tiocyjanato-metylosulfenylo-1,3-benzotiazol, metyleno-bis(tiocyjanian), 2-n-oktyloizotiazolon-3, 1,2-benzoizotiazolon-3, 2-N-butylo-1,2-benzoizotiazolon-3, lub ich mieszanina, inhibitor utleniania w ilości od 0,5% m/m do 50,0% m/m, przy czym inhibitorem utleniania są alkilowane monofenole i/lub alkilowane bis fenole i/lub alkilowane hydrochinony i 2,2,6,6-tetrametylopiperydyn-4-ol, inhibitor korozji w ilości od 0,5% m/m do 10,0% m/m, rozpuszczalnik węglowodorowy w ilości od 10,0% m/m do 80,0% m/m i współrozpuszczalnik w ilości od 2,0% m/m do 50,0% m/m oraz korzystnie deaktywator metali w ilości od 0,02% m/m do 5,0% m/m i modyfikatory płynności niskotemperaturowej bioestru w ilości od 2,0% m/m do 80,0% m/m.

(9 zastrzeżeń)

A1 (21) **392774** (22) 2010 10 28

(51) *C12N 7/00* (2006.01)
C12N 7/02 (2006.01)
A61K 35/76 (2006.01)
A61K 35/66 (2006.01)

(71) INSTYTUT IMMUNOLOGII I TERAPII DOŚWIADCZALNEJ PAN, Wrocław

(72) DĄBROWSKA KRYSTYNA; OŚLIZŁO ANNA; BUDYNEK PAULINA; PIOTROWICZ AGNIESZKA; GÓRSKI ANDRZEJ; FIGURA GRZEGORZ; OWCZAREK BARBARA; KOPCIUCH AGNIESZKA

(54) **Kompetytywna metoda otrzymywania preparatów bakteriofagowych**

(57) Proponowana metoda umożliwia jednoetapowe a zarazem efektywne oczyszczenie preparatów fagowych o przeznaczeniu terapeutycznym, pozwala na zachowanie aktywności przeciwbakteryjnej bakteriofagów zarówno w wypadku strategii opartej o wypieranie związanych bakteriofagów ze złoża jak i o uwalnianie proteolityczne. Modyfikacja białek płaszcza fagowego odpowiednimi motywami wiążącymi pozwala na oczyszczenie terapeutycznych szczepów bakteriofagowych techniką chromatografii powinowactwa. Proponowana metoda może znaleźć zastosowanie dla prezentacji wybranych polipeptydów na kapsydzie bakteriofagów bez konieczności modyfikacji genetycznej bakteriofagów, a zatem umożliwia produkcję fagowych preparatów o różnych zastosowaniach z użyciem fagów dzikich, występujących naturalnie lub innych niemodyfikowanych dodatkowo do celów phage-display.

(6 zastrzeżeń)

A1 (21) **392772** (22) 2010 10 27

(51) *C12N 15/09* (2006.01)
C12N 15/82 (2006.01)
C07H 21/04 (2006.01)
C12N 5/04 (2006.01)
C07K 14/415 (2006.01)

(71) INSTYTUT BIOCHEMII I BIOFIZYKI, POLSKA AKADEMIA NAUK, Warszawa

(72) ZIENTARA-RYTTER KATARZYNA; MONIUSZKO GRZEGORZ; WAWRZYŃSKA ANNA; ŁUKOMSKA JOLANTA; LISZEWSKA FRANTZ, FR; SIRKO AGNIESZKA

(54) **Rekombinowana molekuła DNA, kaseta ekspresyjna, wektor DNA, plazmid binarny, komórka roślinna, sposób otrzymywania polipeptydu w eukariotycznym gospodarzu oraz zastosowanie rekombinowanej molekuły DNA**

(57) Przedmiotami wynalazku są rekombinowana molekuła DNA, kaseta ekspresyjna, wektor DNA, plazmid binarny, komórka roślinna, sposób otrzymywania polipeptydu w eukariotycznym gospodarzu oraz zastosowanie rekombinowanej molekuły DNA. Bardziej szczegółowo rozwiązanie dotyczy sposobu otrzymywania roślin o korzystnych cechach hodowlanych, ze szczególnym wskazaniem na zwiększenie oporności roślin na abiotyczne stresy, takie jak niedobór związków mineralnych czy szok cieplny, poprzez zastosowanie metod inżynierii genetycznej. Uzyskiwane sposobem według wynalazku transgeniczne rośliny nadprodukujące białko z rodziny JOKA2/p62 albo białko z rodziny JOKA2/p62 w fuzji z białkiem fluorescencyjnym mogą znaleźć zastosowanie między innymi w rolnictwie, poprzez zwiększenie oporności uprawianych roślin na abiotyczne czynniki stresowe i lepszą produkcję biomasy ze specjalnym wskazaniem na nadziemną część roślin.

(20 zastrzeżeń)

A1 (21) **392786** (22) 2010 10 28

(51) *C23C 14/35* (2006.01)
H01J 37/34 (2006.01)

(71) AKADEMIA GÓRNICZO-HUTNICZA IM. STANISŁAWA STASZICA, Kraków
(72) WOJCIECHOWSKI KRZYSZTOF; ZYBAŁA RAFAŁ; MANIA RYSZARD

(54) **Wyrzutnia magnetronowa**

(57) Wyrzutnia magnetronowa, wyposażona w układ magnetyczny oparty na ferromagnetycznym rdzeniu oraz magnesie i katodzie, charakteryzuje się tym, że do modułu termoelektrycznego (2) ma przymocowany radiator metaliczny wraz z wentylatorem (1), przy czym zimna strona modułu termoelektrycznego (2) przymocowana jest do metalicznego rdzenia katody (3), który jest odizolowany od anody (5) za pomocą cylindrycznej osłony z materiału izolacyjnego (4) i pierścieni dystansowych (10) wykonanych z materiału izolacyjnego. Pierścienie dystansowe (10) stanowią zarazem docisk mocujący katodę (3) magnetronową z rozpylanego materiału (9), zaś układ magnetyczny oparty jest na ferromagnetycznym rdzeniu (6) oraz na magnesie w formie pierścienia (7) i rdzenia (8), bezpośrednio do których dociskana jest katoda.

(2 zastrzeżenia)

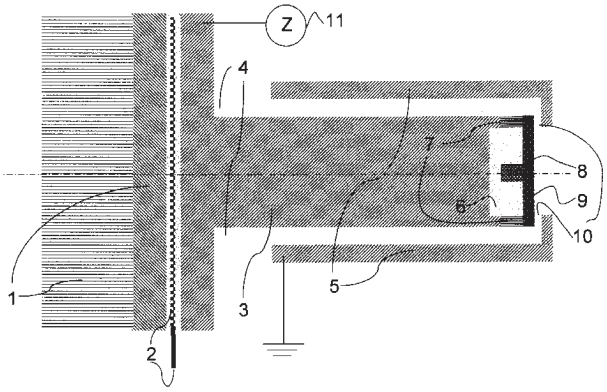

A1 (21) **392755** (22) 2010 10 26

(51) *C25D 3/32* (2006.01)
C25D 3/30 (2006.01)
C23C 16/14 (2006.01)
C23C 18/08 (2006.01)
C23C 20/04 (2006.01)

(71) INSTYTUT TELE- I RADIOTECHNICZNY, Warszawa
(72) ARAŹNA ANETA; KOZIOŁ GRAŻYNA

(54) **Metanosulfonianowa kąpiel do immersyjnego osadzania powłok cynowych na powierzchni miedzi**

(57) Metanosulfonianowa kąpiel do immersyjnego osadzania powłok cynowych na powierzchnie miedzi zawiera metanosulfonian cyny(II), kwas metanosulfonowy i tiomocznik oraz środki powierzchniowo czynne. Jako środki powierzchniowo czynne zawiera eter polioksyetyleno (9) nonylofenolowy w ilości 1÷5 g/dm^3 oraz octan 1-alkiloamino-2-aminopropanowy w ilości od 0,5÷10 g/ dm^3. Stężenie metanosulfonianu cyny(II) wynosi od 154 do 308 g/dm^3, stężenie kwasu metanosulfonowego wynosi od 9,8 do 20,6 g/dm^3, a stężenie tiomocznika wynosi od 30 do 57 g/dm^3.

(1 zastrzeżenie)

A1 (21) **392848** (22) 2010 11 03

(51) *C30B 23/06* (2006.01)
C30B 29/46 (2006.01)

(71) INSTYTUT FIZYKI POLSKIEJ AKADEMII NAUK, Warszawa
(72) SZCZERBAKOW ANDRZEJ

(54) **Sposób wytwarzania niedomieszkowanego siarczku ołowiawego typu n**

(57) Przedmiotem wynalazku jest sposób wytwarzania niedomieszkowanego siarczku ołowiawego (PbS) typu n, wolnego od wytrąceń pierwiastkowego ołowiu, a przeznaczonego do hodowania z fazy pary monokryształów stosowanych w przyrządach podczerwieni takich, jak detektory i lasery diodowe. Sposób według wynalazku polega na tym, że najpierw prowadzi się wstępną syntezę siarczku ołowiawego. Następnie nasyca się siarką siarczek ołowiawy i odparowuje się siarkę z tak nasyconego siarczku ołowiawego. W sposobie tym odparowanie siarki prowadzi się w temperaturze 400°C do 600°C, a jej kondensację w temperaturze pokojowej, przy czym proces prowadzi się przez co najmniej 12 godzin.

(1 zastrzeżenie)

DZIAŁ E

BUDOWNICTWO; GÓRNICTWO; KONSTRUKCJE ZESPOLONE

A1 (21) **392811** (22) 2010 10 31

(51) *E01C 7/35* (2006.01)
E01C 7/32 (2006.01)
E01C 9/00 (2006.01)

(71) DOLNOŚLĄSKIE SUROWCE SKALNE SPÓŁKA AKCYJNA, Warszawa
(72) BORATYŃSKI JACEK

(54) **Mieszanka grysowo-mastyksowa z kruszyw amfibolitowych oraz sposób wytwarzania mieszanki grysowo-mastyksowej**

(57) Mieszanka grysowo-mastyksowa do wierzchnich warstw nawierzchni drogowych, składająca się z kruszywa posiadającego frakcję grysową i piaskową, wypełniacza, lepiszcza bitumicznego i stabilizatora charakteryzuje się tym, że kruszywo stanowią kruszywa amfibolitowe o wymiarach ziaren 0-16 mm. Proces produkcji mieszanki polega na tym, że ogrzane do temperatury otaczania kruszywa amfibolitowe o wymiarach ziaren 0-16 mm, miesza się z wypełniaczem, lepiszczem bitumicznym i stabilizatorem do uzyskania jednorodności.

(3 zastrzeżenia)

A1 (21) **392735** (22) 2010 10 24

(51) *E01F 8/00* (2006.01)

(71) THERMOPLAST SPÓŁKA Z OGRANICZONĄ ODPOWIEDZIALNOŚCIĄ, Libiąż
(72) ERLACH FRITZ, AT

(54) **Panel ekranu akustycznego**

(57) Panel ekranu akustycznego, służącego do ochrony środowiska przed hałasem, zawiera pusty wewnątrz korpus (1) z tworzywa sztucznego. Korpus (1) jest od czołowej i tylnej strony panelu osłonięty przez zamykające profile (11, 12) i zawiera centralnie usytuowaną wzmacniającą komorę (4) oraz osiem akustycznych komór, usytuowanych w dwóch pionowych rzędach po przeciwległych stronach wzmacniającej komory (4), po cztery akustyczne komory z każdej jej strony, przy czym pierwsze akustyczne komory, sąsiadujące ze wzmacniającą komorą (4), mają poprzeczny przekrój o profilu otwartym, natomiast drugie akustyczne komory (6), sąsiadujące