(71) SANOCKIE ZAKŁADY PRZEMYSŁU GUMOWEGO STOMIL SANOK SPÓŁKA AKCYJNA, Sanok
(72) LISZKA ANDRZEJ; STĄCEL MONIKA; MARCHEL ANDRZEJ

(54) **Uniwersalna osłona półosi**

(57) Przedmiotem wynalazku jest osłona przegubu półosi napędowych w pojazdach mechanicznych. Celem wynalazku jest opracowanie konstrukcji uniwersalnej osłony półosi, przy zachowaniu dotychczasowych kosztów wytwarzania, która zabezpieczy osłonę w niskich temperaturach przed jej przekręceniem względem wałka. Uniwersalna osłona półosi posiadająca: mieszek (5) zakończony z jednej strony małym pierścieniem (1) i z drugiej strony dużym pierścieniem (2), występy prowadzące opaskę, kształt wewnętrznej powierzchni pierścieni odpowiadający kształtowi uszczelnianych części pojazdu, charakteryzuje się tym, że mały pierścień (1) i/lub duży pierścień (2) posiadają na zewnętrznej powierzchni, co najmniej dwa karby (3) i/lub co najmniej dwa piny (4). Uniwersalna osłona półosi według wynalazku pozwala na podwyższenie trwałości osłony w niskich temperaturach.

(4 zastrzeżenia)

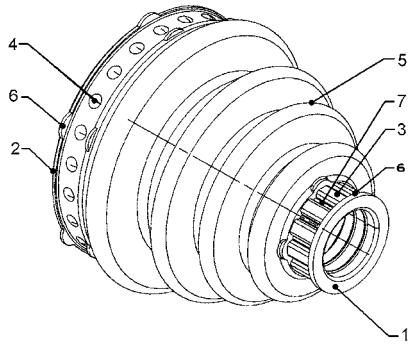

A1 (21) **391290** (22) 2010 05 21

(51) *F16J 15/18* (2006.01)
F16J 15/28 (2006.01)

(71) AKADEMIA GÓRNICZO-HUTNICZA IM. STANISŁAWA STASZICA, Kraków
(72) OCHOŃSKI WŁODZIMIERZ; SALWIŃSKI JÓZEF

(54) **Dławnica ze stałym dociskiem szczeliwa**

(57) Dławnica ze stałym dociskiem szczeliwa, zawierająca pakiet pierścieni uszczelniających, umieszczonych w komorze dławnicowej, które dociśnięte są dławikiem, charakteryzuje się tym, że pomiędzy dławikiem (3), a pakietem pierścieni uszczelniających (4) znajdują się co najmniej dwa metalowe pierścienie nośne (5), w których osadzone są magnesy trwałe (6) spolaryzowane osiowo, usytuowane względem siebie w układzie biegunów jednoimiennych.

(1 zastrzeżenie)

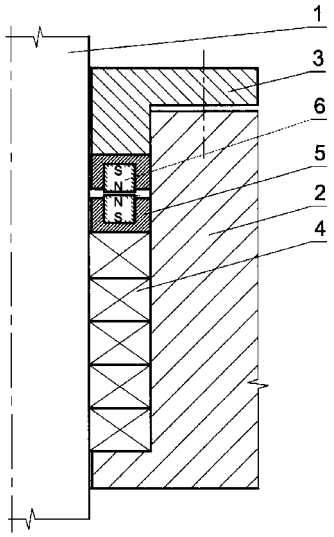

A1 (21) **391372** (22) 2010 05 28

(51) *F23H 9/02* (2006.01)

(71) TILGNER JERZY, Piaski
(72) TILGNER JERZY

(54) **Ruszt kotła do spalania paliwa stałego**

(57) Przedmiotem wynalazku jest ruszt kotła do spalania paliwa stałego, szczególnie brył węgla lub koksu, mający zastosowanie w instalacjach grzewczych małych i średnich obiektów budowlanych, a także w spalarniach odpadów. Charakteryzuje się tym, że popychaczami (7) przemieszczającymi paliwo (8) są osadzone na obrotowych, napędzanych wałkach (9), w zasadzie kołowe elementy nośne (10), między którymi zamocowane są pierścienie dystansowe, przy czym odległość (a) między osiami wałków (9) jest większa, niż suma największego promienia elementu nośnego (10) i promienia pierścienia dystansowego, tworząc szczelinę (b) pomiędzy powierzchniami czołowymi wzajemnie naprzeciw siebie usytuowanych elementów nośnych (10) i pierścieni dystansowych sąsiadujących z sobą wałków (9), poza tym osiowa wysokość pierścieni dystansowych jest większa od osiowej wysokości elementów nośnych (10) tak, że między powierzchniami bocznymi zachodzących na siebie elementów nośnych (10) tworzy się szczelina.

(8 zastrzeżeń)

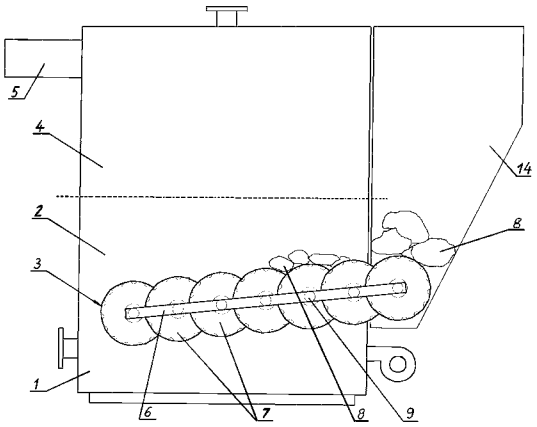

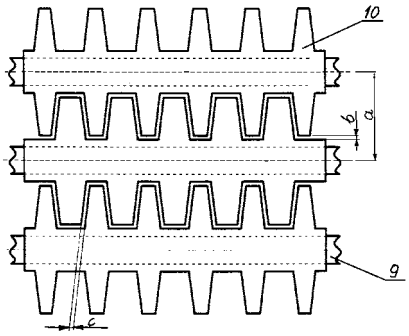

A1 (21) **391388** (22) 2010 05 31

(51) *F24F 3/16* (2006.01)

(71) POLITECHNIKA ŚLĄSKA, Gliwice
(72) MUCHA WALTER; PASTUSZKA JÓZEF STEFAN

(54) **Przenośny sterylizator powietrza wewnętrznego**

(57) Przenośny sterylizator powietrza wewnętrznego składający się z wentylatora, filtra wstępnego tkaninowego, układu elektrod