(71) PYSZNY JAKUB, Rybnik; PYSZNY WOJCIECH, Rybnik
(72) PYSZNY JAKUB; PYSZNY WOJCIECH

(54) **Rozdzielacz hydrauliczny, ręczny, czterodrogowy**

(57) Rozdzielacz hydrauliczny, ręczny, czterodrogowy, składający się z części hydraulicznej i części sterującej, połączonych rozłącznie, którego część hydrauliczna ma korpus w kształcie prostopadłościanu z dwoma wydrążonymi równoległymi nieprzelotowymi otworami, w których osadzone są dwa zawory hydrauliczne trójdrożne, charakteryzuje się tym, że każdy zawór trójdrożny (I, II) posiada suwak-grzybek (6) zamykający, współpracujący z jedną sprężyną (11), osadzoną wewnątrz jego tulei, który współpracuje z tuleją zamykającą (10) poprzez jednolity suwak (4) spływu, sterowany mechanicznie dźwignią (3) sterowniczą powracającą, osadzoną między krzywkami (5). Dźwignia (3) sterownicza powracająca jest osadzona w pokrywie (2) części sterującej i jest sprzężona z dwiema odpowiednio ukształtowanymi krzywkami (5), oddziaływującymi na kompletny suwak (4) spływu.

(3 zastrzeżenia)

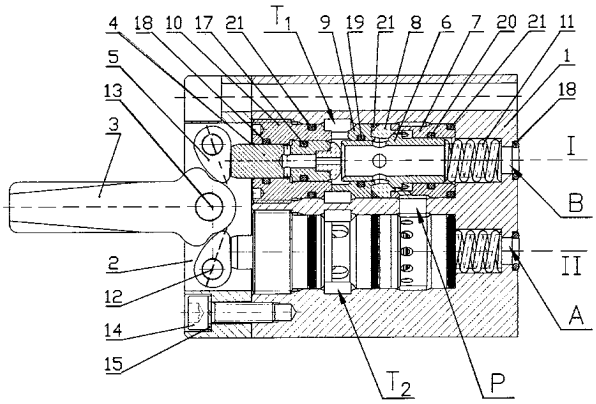

A1 (21) **389596** (22) 2009 11 17

(51) *F16F 13/04* (2006.01)

(71) POLITECHNIKA CZĘSTOCHOWSKA, Częstochowa
(72) RAJCZYK JAROSŁAW; RAJCZYK MARLENA; GŁOWACKI DOMINIK

(54) **Łożysko elastomerowe**

(57) Łożysko elastomerowe posiada wkładki zbrojenia (2), składające się z dwóch płytek stalowych (3, 4), pomiędzy które wklejone są dwie warstwy z tkaniny aramidowej (5, 6) o ułożonych symetrycznie splotach.

(1 zastrzeżenie)

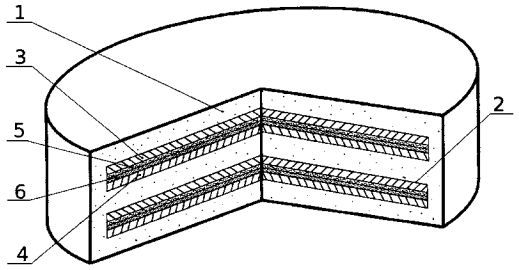

A1 (21) **393263** (22) 2010 12 14

(51) *F16J 15/18* (2006.01)
F16J 15/26 (2006.01)

(71) POLITECHNIKA ŚWIĘTOKRZYSKA, Kielce
(72) KUNDERA CZESŁAW

(54) **Uszczelnienie dławnicowe o wyrównanym rozkładzie nacisków stykowych**

(57) Uszczelnienie, zawierające szczeliwo miękkie, w postaci pierścieni uszczelniających umieszczonych w stożkowej komorze i ściśniętych osiowo dławikiem, charakteryzuje się tym, że w stożkowej komorze dławnicy maszyny (7) osadzona jest stożkowata tuleja dławnicowa (2) z umieszczonym w niej pakietem pierścieni uszczelniających (1), przy czym tuleja posiada co najmniej dwa nacięcia (6) a pomiędzy tuleją dławnicową (2) i ściankami stożkowej komory dławnicy maszyny (7) znajdują się co najmniej dwa dociskające segmenty (5) zespolone z dławikiem (3).

(3 zastrzeżenia)

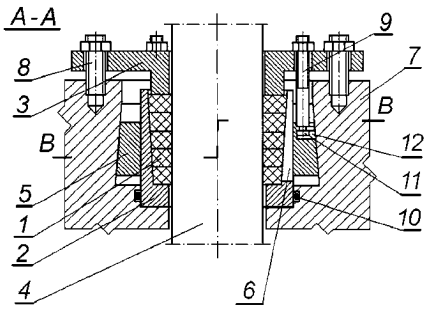

A1 (21) **389525** (22) 2009 11 10

(51) *F16J 15/53* (2006.01)

(71) AKADEMIA GÓRNICZO-HUTNICZA IM. STANISŁAWA STASZICA, Kraków
(72) OCHOŃSKI WŁODZIMIERZ; SALWIŃSKI JÓZEF

(54) **Wielostopniowe uszczelnienie z cieczą magnetyczną**

(57) Wielostopniowe uszczelnienie z cieczą magnetyczną, charakteryzuje się tym, że tulejki kołnierzowe (4) o przekroju poprzecznym w kształcie litery „L" osadzone są na wale (1), a wielokrawędziowe nabiegunniki (3) o przekroju poprzecznym w kształcie litery „L" umocowane są w obudowie (2). Pomiędzy kołnierzami tulejek (4), a walcowymi powierzchniami nabiegunników (3) w kształcie litery „L" i bocznymi powierzchniami nabiegunników (3 i 6) występuje luz. Ponadto w komorach utworzonych pomiędzy tulejkami kołnierzowymi (4), a nabiegunnikami (3) o przekroju w kształcie litery „L" umieszczone są magnesy trwałe (5) i nabiegunniki (6) o przekroju prostokątnym, które osadzone są na walcowych powierzchniach nabiegunników (3) o przekroju w kształcie litery „L". Ciecz magnetyczna (7) znajduje się w pierścieniowych szczelinach pomiędzy występami uszczelniającymi nabiegunników (3 i 6), a odpowiednimi powierzchniami walcowymi tulejek kołnierzowych (4). W drugiej wersji tulejki kołnierzowe (4) o przekroju poprzecznym w kształcie litery „L" osadzone są w obudowie (2), a wielokrawędziowe nabiegunniki (3) o przekroju poprzecznym w kształcie litery „L" umocowane są na wale (1).

(2 zastrzeżenia)

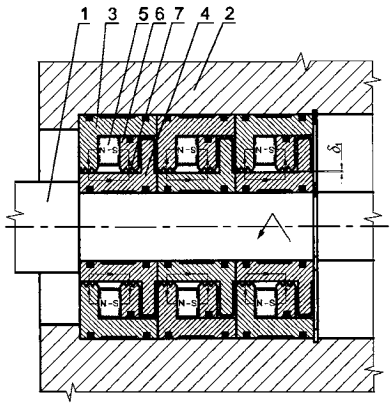

A1 (21) **389547** (22) 2009 11 12

(51) *F16J 15/53* (2006.01)
F16C 33/72 (2006.01)