(54) **Przekładnia planetarna**

(57) Przedmiotem wynalazku jest przekładnia planetarna składająca się z koła o uzębieniu wewnętrznym (5), z kół zębatych obiegowych (6 i 10), wału wejściowego (2) i wału wyjściowego (3), charakteryzujące tym, że w ruchomej obudowie wałka wejściowego (2) na wale wirującym (1) usytuowany jest obrotowo i niewspółosiowo korzystnie w rowku (16) wałek wyjściowy (3).

(1 zastrzeżenie)

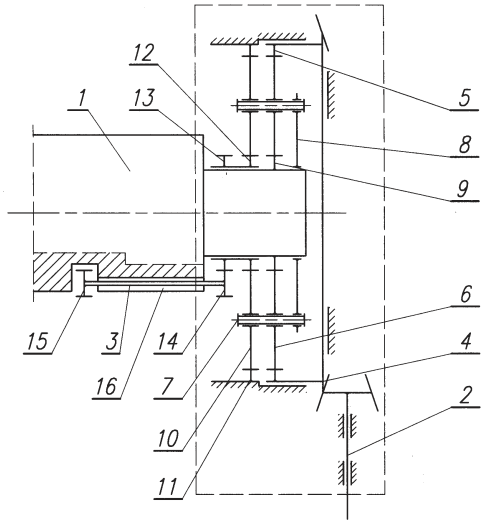

A1 (21) **387895** (22) 2009 04 27

(51) *F16J 15/24* (2006.01)

(71) AKADEMIA GÓRNICZO-HUTNICZA IM. STANISŁAWA STASZICA, Kraków

(72) OCHOŃSKI WŁODZIMIERZ

(54) **Dławnica z promieniowym dociskiem szczeliwa**

(57) Dławnica z promieniowym dociskiem szczeliwa złożona jest z szeregu elastycznych dwuczęściowych pierścieni uszczelniających umieszczonych w komorze dławnicowej zamkniętej dławikiem, przy czym każdy pierścień uszczelniający składa się z dwóch części (4, 5) o przekroju poprzecznym w kształcie litery „L", pomiędzy którymi umieszczony jest pierścień (6) wykonany ze stopu metalu z efektem „pamięci kształtu", który w odpowiednich warunkach np. pod wpływem wzrostu temperatury ma zdolność powracania do zadanego mu wcześniej kształtu, co powoduje dodatkowe odkształcenie pierścieni elastycznych i wzrost ich docisku promieniowego na powierzchniach uszczelnianych wału i obudowy.

(1 zastrzeżenie)

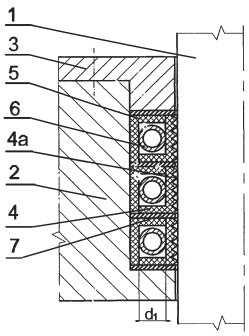

A1 (21) **387908** (22) 2009 04 30

(51) *F16L 23/00* (2006.01)

(71) SPYRA PRIMO POLAND SPÓŁKA Z OGRANICZONĄ ODPOWIEDZIALNOŚCIĄ, Mikołów

(72) SPYRA CZESŁAW; RYDAROWSKI HENRYK; JAŚNIOK MIROSŁAW

(54) **Rura sztywna**

(57) Rura sztywna (1) jest wykonana z tworzywa sztucznego z ewentualnymi dodatkami uszlachetniającymi oraz ma wewnętrzne elementy wzmacniające (2), a na każdym swym końcu zaopatrzona jest w profil kołnierzowy (3) do łączenia z kolejną rurą (1), na przykład przy pomocy złączy śrubowych. Rura (1) charakteryzuje się tym, że profil kołnierzowy (3), utworzony z końcowego odcinka rury (1) na drodze formowania plastycznego i stanowiący integralną część rury (1), posiada elementy wzmacniające (2a), które są przedłużeniem elementów wzmacniających (2) rury (1) i stanowią integralną całość z tymi elementami wzmacniającymi (2). Korzystnie rura (1) w rejonie każdego profilu kołnierzowego (3) ma osadzoną obejmę pierścieniową (4) z przelotowymi otworami (5) na złącze śrubowe, zaś pomiędzy rurą (1), a pierścieniowymi obejmami (4) umieszczona jest nakładka (7) wykonana ze wzmocnionego materiału, przy czym nakładka (7) obejmuje zewnętrzną powierzchnię profilu kołnierzowego (3) oraz część rury (1).

(5 zastrzeżeń)

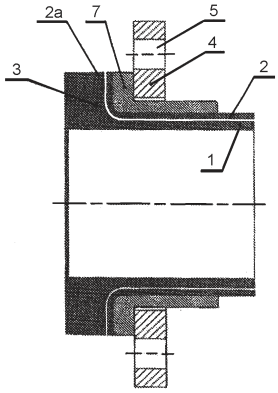

A1 (21) **387912** (22) 2009 04 29

(51) *F23M 5/08* (2006.01)
F22B 37/10 (2006.01)

(71) FABRYKA KOTŁÓW SEFAKO SPÓŁKA AKCYJNA, Sędziszów

(72) BŁOŃSKI JANUSZ; CZECHOWICZ ZBIGNIEW; CUDEK KRZYSZTOF; SMORĄG HUBERT; PRZERWA HENRYK; OGÓREK ZYGMUNT

(54) **Ściana gazoszczelna kotłów rurowych i elementów ciśnieniowych**

(57) Przedmiotem wynalazku jest ściana gazoszczelna kotłów rurowych i elementów ciśnieniowych, utworzona z równoległych rur (1) i płaskowników (2) połączonych przy użyciu podwójnych spoin, złożonych ze spoin (3, 4) i spoin (5, 6) w kształcie litery V o ostrym kącie rozwarcia (α). Kąty rozwarcia (α) rozszerzają się od zewnętrznej pionowej powierzchni rur (1) w kierunku osi wzdłużnej płaskowników (2).

(2 zastrzeżenia)

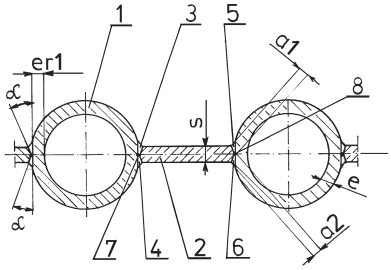

A1 (21) **387909** (22) 2009 04 29

(51) *F23N 5/00* (2006.01)
F23G 5/50 (2006.01)