(71) ZEPWN J. CZERWIŃSKI I WSPÓLNICY - SPÓŁKA JAWNA, Marki

(72) TULIŃSKI JERZY; BOROWICZ GRZEGORZ; CZERWIŃSKI JERZY; RZEPIEJEWSKI HENRYK

(54) **Sonda do pomiaru poziomu cieczy w zbiorniku**

(57) Sonda do pomiaru poziomu cieczy w zbiorniku zbudowana jest z obudowy (4) czujnika (11) oraz podstawy sondy (3), przystosowanej do mocowania w sposób rozłączny do płaszczyzny pokrywy zbiornika, które połączone są na dobranej odległości za pośrednictwem co najmniej dwóch współosiowo połączonych walcowych łączników (1), (2) w postaci odcinków rur o średnicach zapewniających, swobodne przesuwanie łącznika (1) wewnątrz łącznika (2), przy poluzowanym zespole blokady mechanicznej (7), co powoduje zmianę długości sondy, przy czym wiązka przewodów (15) wychodzi na zewnątrz łączników walcowych (1) i (2) na odcinku między otworem w bocznej ściance łącznika dolnego (1), a otworem w bocznej ściance łącznika górnego. Zespół blokady mechanicznej (7) rozsunięcia łącznika walcowego (1) względem łącznika walcowego (2) na dobranej odległości składa się z gwintowanej tulei (10) z kołnierzem (10a) połączonej w sposób nierozłączny z łącznikiem walcowym (2), która stanowi gniazdo dla współosiowej tulei (9), posiadającej stożek zewnętrzny (9a) i nacięcia promieniste oraz blokady gwintowo-stożkowej (8a), która zaciska tuleję (9) na łączniku walcowym (1) oraz dociska tuleję (9) do gwintowanej tulei (10), na którą nakręcana jest przeciwnakrętką kontrująca (8b) przylegająca doczołowe do blokady gwintowo-stożkowej (8a).

(3 zastrzeżenia)

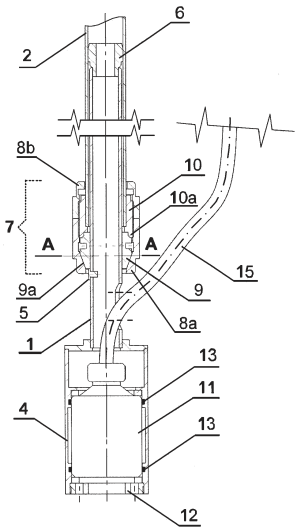

A1 (21) **387184** (22) 2009 02 03

(51) *G01R 15/14* (2006.01)
G01R 15/18 (2006.01)
G01R 15/24 (2006.01)
G01R 19/00 (2006.01)

(71) AKADEMIA GÓRNICZO-HUTNICZA IM. STANISŁAWA STASZICA, Kraków

(72) SZYPER MICHAŁ; WETULA ANDRZEJ; BIEŃ ANDRZEJ

(54) **Izolowany galwanicznie cyfrowy układ do pomiaru prądu**

(57) Przedmiotem wynalazku jest izolowany galwanicznie cyfrowy układ do pomiaru prądu w obwodach wysokiego napięcia, takich jak: podstacje, rozdzielnie, odbiorniki dużych mocy itp. Izolowany galwanicznie cyfrowy układ do pomiaru prądu w obwodach wysokiego napięcia ma cyfrowy blok wejściowy (3) o bardzo małym poborze mocy, wyposażony, w co najmniej jeden podukład konwersji sygnału analogowego na postać cyfrową oraz połączony z nim podukład obróbki cyfrowej sygnału, który za pośrednictwem łączy światłowodowych złożonych z diod elektroluminescencyjnych (4, 9), fotodiod (5, 8) i światłowodów sygnałowych (6, 7) połączony jest z cyfrowym modułem odbiorczym (10). Ponadto cyfrowy blok wejściowy (3) połączony jest z czujnikiem prądu (1) i konwerterem energii świetlnej na energię elektryczną (11), który za pośrednictwem wiązki światłowodów (12) połączony jest z optoelektronicznym źródłem światła (13), którym jest dioda LED mocy.

(1 zastrzeżenie)

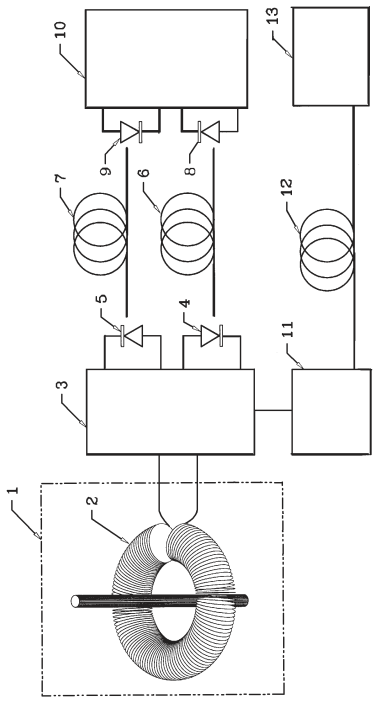

A1 (21) **387186** (22) 2009 02 03

(51) *G01R 15/14* (2006.01)
G01R 15/18 (2006.01)
G01R 15/24 (2006.01)
G01R 19/00 (2006.01)

(71) AKADEMIA GÓRNICZO-HUTNICZA IM. STANISŁAWA STASZICA, Kraków

(72) SZYPER MICHAŁ; BIEŃ ANDRZEJ; WETULA ANDRZEJ

(54) **Izolowany galwanicznie analogowy układ do pomiaru prądu**

(57) Przedmiotem wynalazku jest izolowany galwanicznie analogowy układ do pomiaru prądu w obwodach wysokiego napięcia, takich jak: podstacje, rozdzielnie, odbiorniki dużych mocy itp. Izolowany galwanicznie analogowy układ do pomiaru prądu ma czujnik prądu (1), który zawiera dwa jednakowe, szeregowo połączone uzwojenia (2A, 2B), które poprzez rezystory (4A, 4B), połączone są anodami elektroluminescencyjnych diod nadawczych (5A, 5B). Wspólny węzeł łączący uzwojenia (2A, 2B), czujnika prądu (1) połączony jest z dodatnim wyjściem konwertera energii świetlnej na elektryczną (3), natomiast ujemne wyjście konwertera energii świetlnej na elektryczną (3) połączone jest z katodami elektroluminescencyjnych diod nadawczych (5A, 5B), z których sygnały optyczne za pośrednictwem światłowodów (6A, 6B) przesyłane są do różnicowego fotodetektora (7). Następnie elektryczny sygnał wyjściowy fotodetektora (7) doprowadzony jest do układu wyjściowego (8). Wstępną polaryzację elektroluminescencyjnych diod nadawczych (5A, 5B) umożliwia konwerter energii świetlnej na elektryczną (3) połączony za pośrednictwem wiązki światłowodów (6C) ze źródłem światła (9), którym jest dioda LED mocy.

(2 zastrzeżenia)

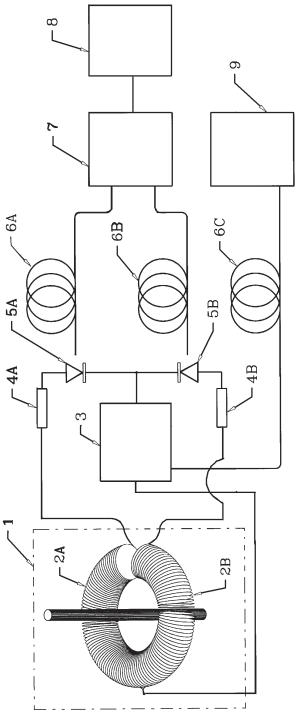

A1 (21) **387170** (22) 2009 02 02

(51) *G02B 6/24* (2006.01)

(71) UNIWERSYTET TECHNOLOGICZNO-PRZYRODNICZY IM. JANA I JĘDRZEJA ŚNIADECKICH, Bydgoszcz

(72) RATUSZEK MAREK; ZAKRZEWSKI ZBIGNIEW; MAJEWSKI JACEK

(54) **Sposób termicznego łączenia włóknistych światłowodów fotonicznych**

(57) Przedmiotem wynalazku jest sposób termicznego łączenia włóknistych światłowodów fotonicznych ze światłowodami telekomunikacyjnymi, tak aby nie następowało w trakcie spajania zapadanie się (kolaps) dziurkowanej struktury światłowodów fotonicznych, polegający na tym, że łuk elektryczny jest przesunięty od minimum stu mikrometrów dla temperatury łuku 1900°C do maksimum dwustu pięćdziesięciu mikrometrów dla temperatury łuku 2000°C od płaszczyzny łączenia (czoła) światłowodów w kierunku, światłowodu telekomunikacyjnego, a przedział temperatury łuku wynosi od 1900°C do 2000°C.

(1 zastrzeżenie)

A1 (21) **387250** (22) 2009 02 10

(51) *G06F 1/32* (2006.01)

(71) CIMAŁA ANDRZEJ, Dzięgielów

(72) CIMAŁA ANDRZEJ

(54) **Sposób i układ ograniczający zużycie energii elektrycznej w urządzeniach pracujących w systemie STANDBY-oczekiwanie**

(57) Urządzenie charakteryzuje się tym, że automatycznie wyczuwa niski pobór prądu przez odbiornik, będący w stanie „STANDBY" i automatycznie odłącza go od zasilania, a w chwili, gdy chcemy odbiornik ponownie włączyć do zasilania, sygnał z pilota poprzez czujnik podczerwieni (CP) i zwiększony pobór prądu przez odbiornik powoduje włączenie poprzez układ (RP)+(WO)+(PK) i styki (S) odbiornika do zasilania. Urządzenia sterowane z klawiatury startujemy za pomocą przycisku (P), którym podajemy napięcie startowe na układ (PK) i styki (S) włączają odbiornik do zasilania. Urządzenie zabezpiecza również odbiornik - gdy jest on odłączony od zasilania- w stanie „STANDBY", przed przepięciami, przychodzącymi od strony zasilania, spowodowanymi na przykład przez wyładowania atmosferyczne. Urządzenie można stosować do wyłączania odbiorników sterowanych pilotem (RTV) jak i odbiorników sterowanych z klawiatury (komputery).

(2 zastrzeżenia)

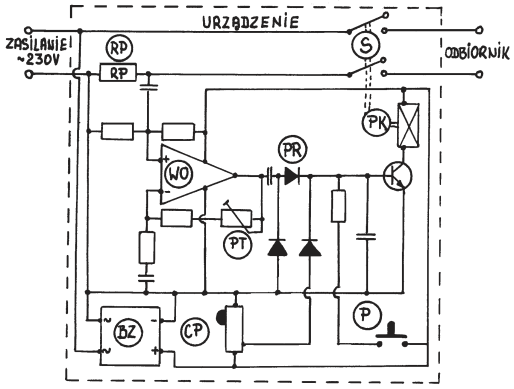

A1 (21) **387274** (22) 2009 02 14

(51) *G12B 17/02* (2006.01)
H05K 9/00 (2006.01)

(71) WOSIŃSKI STANISŁAW, Gdańsk

(72) WOSIŃSKI STANISŁAW

(54) **Roztwór do nasączania materiałów ekranujących zmienne pole elektryczne o charakterystyce niskoczęstotliwościowej i materiał ekranujący**

(57) Roztwór do nasączania materiałów ekranujących zmienne pole elektryczne stanowi ciecz zawierająca, zdolną do hydratacji sól i/lub mieszaninę soli, które należą do zbioru $MgCl_2$, Na_3PO_4, $CuSO_4$ i innych soli zdolnych do hydratacji. Materiał ekranujący zmienne pole elektryczne ma bazę o wysokiej nasiąkliwości, w której zawiera sól zdolną do hydratacji, przy czym baza ta należy do zbioru zawierającego korzystnie tkaniny, dzianiny, włókniny, ceramikę, drewno, tworzywa sztuczne, materiały budowlane oraz kompozycje tych materiałów.

(11 zastrzeżeń)

DZIAŁ H

ELEKTROTECHNIKA

A1 (21) **387216** (22) 2009 02 06

(51) *H01C 7/12* (2006.01)
H01T 4/02 (2006.01)

(71) INSTYTUT ELEKTROTECHNIKI, Warszawa; APATOR SPÓŁKA AKCYJNA, Toruń

(72) RÓŻECKI STANISŁAW; ŚWIERZYNA ZBIGNIEW; PAŚCIAK GRZEGORZ; MAZUREK BOLESŁAW; TOPOLSKI MAREK; KWIATKOWSKI GRZEGORZ; SZTACHELSKI MICHAŁ

(54) **Ogranicznik przepięciowy i sposób wytwarzania organicznika przepięciowego**

(57) Ogranicznik przepięciowy składa się z dwóch stykowych złączy (1, 2), między którymi usytuowany jest współosiowo stos złożony z warystorowych elementów (3) i ma zewnętrzną kloszową