przegubem (11) z platformą (1) manipulatora. Platforma (1) manipulatora jest połączona przegubem /12/ z boczną bierną kończyną (6), osadzoną teleskopowo w korpusie (13), połączoną przegubem (14) z podstawą (4). Platforma (1) manipulatora jest połączona z postawą (4) sprężystym łącznikiem (5).

(3 zastrzeżenia)

A1 (21) **384017** (22) 2007 12 11

(51) ***B28B 1/14*** (2006.01)
B28B 7/36 (2006.01)
C04B 16/08 (2006.01)

(75) Juja Jakub, Grodzisk Wlkp.

(54) **Styrobeton konstrukcyjny wzmocniony oraz sposób wytwarzania wyrobu budowlanego ze wzmocnionego styrobetonu konstrukcyjnego**

(57) Styrobeton konstrukcyjny wzmocniony, wykonany na bazie cementu, wody i styropianu, zawiera domieszkę chemiczną opóźniającą procesy wiązania betonu w postaci silikonu, w ilości nie większej niż 15% wagowych w stosunku do produktu finalnego. Wyrób budowlany ze styrobetonu otrzymuje się według następujących operacji: a) miesza się cement z granulatem styropianowym, silikonem oraz wodą przy zastosowaniu znanych środków technicznych; b) formuje się i zagęszcza mieszankę w formie, której powierzchnia ścian stycznych z masą styrobetonową jest pokryta powłoką z tworzywa sztucznego albo włókna szklanego.

(5 zastrzeżeń)

A1 (21) **384134** (22) 2007 12 21

(51) ***B60K 15/00*** (2006.01)
F16J 12/00 (2006.01)

(71) ELPIGAZ Sp. z o.o., Gdańsk
(72) Jarzyński Grzegorz, Kozłowski Wiesław, Gruszkowski Stanisław

(54) **Zbiornik ciśnieniowy, zwłaszcza czterodennicowy**

(57) Przedmiotem wynalazku jest zbiornik ciśnieniowy, zwłaszcza czterodennicowy, w szczególności zbiornik przeznaczony na gazy w fazie lotnej, gazy skroplone oraz ciecze, stosowany w pojazdach samochodowych, w maszynach, urządzeniach stacjonarnych lub mobilnych. Zbiornik ciśnieniowy, tworzący korzystnie zbiornik toroidalny, zawierający połączone ze sobą dennice, wyposażony w króćce przyłączeniowe armatury, uchwyty do mocowania zbiornika i pokrywy, pokrywę armatury, łącznik centralny z otworami oraz tuleję środkową, charakteryzuje się tym, że składa się z połączonych ze sobą szczelnie co najmniej czterech dennic, z których dennica zewnętrzna górna (1) z dennicą zewnętrzną dolną (2) tworzą zewnętrzną powłokę zbiornika, natomiast dennica wewnętrzna górna (3), połączona z dennicą wewnętrzną dolną (4) poprzez tuleję środkową (5) oraz korzystnie płaszcz wewnętrzny (6) z otworami (7), tworzą łącznik centralny (A), zawierający dodatkową przestrzeń roboczą (B).

(11 zastrzeżeń)

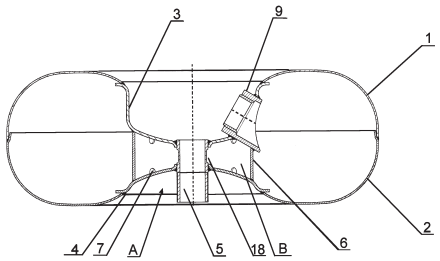

A1 (21) **384113** (22) 2007 12 21

(51) ***B61L 5/10*** (2006.01)
B61L 7/06 (2006.01)

(71) Akademia Górniczo-Hutnicza im. Stanisława Staszica, Kraków
(72) Uhl Tadeusz, Hanc Artur, Szymański Dariusz

(54) **Sposób i układ do badania diagnostycznego zwrotnic rozjazdu szynowego z napędem elektrycznym**

(57) Rozwiązanie, polegające na pomiarze prądu co najmniej jednej fazy linii zasilającej trójfazowy silnik napędu elektrycznego oraz przesyłaniu sygnału wielkości mierzonej za pomocą łącza przesyłowego do bloku oceny, a następnie porównywaniu z wielkością odniesienia i dokonywaniu oceny stanu badanej zwrotnicy, charakteryzuje się tym, że mierzy się prądy dwóch kolejnych faz (R, S) linii zasilającej dany trójfazowy silnik (M) napędu elektrycznego za pomocą przetworników pomiarowych prądu (1, 2) oraz napięcia międzyfazowe tych faz (R, S) względem pozostałej fazy (T) za pomocą przetworników pomiarowych napięcia (3, 4), a uzyskane analogowe sygnały napięć i prądów (U_{RT}, U_{ST}, I_R, I_S) przetwarza się za pomocą przetworników analogowo-cyfrowych (A/C_1,...,A/C_4) na sygnały cyfrowe. Uzyskane sygnały cyfrowe za pomocą bloku akwizycji i obliczeń (5) gromadzi się i następnie poddaje się cyfrowemu przetwarzaniu, które realizuje się przez wyznaczanie przebiegu chwilowej mocy czynnej, pobieranej przez silnik (M), po czym na podstawie uzyskanego przebiegu i zależności elektromechanicznych opisujących pracę tego silnika (M) wyznacza się kolejno: - przebieg chwilowej prędkości kątowej wirnika silnika (M) w czasie z charakterystyki prędkości kątowej w funkcji mocy czynnej silnika (M), - przebieg współrzędnej kątowej w czasie poprzez całkowanie przebiegu chwilowej prędkości kątowej wirnika silnika (M), przebieg momentu obrotowego silnika (M) w czasie na podstawie przebiegu współrzędnej kątowej w czasie, przebieg wielkości siły w czasie, oddziałującej na mechanizm napędu zwrotnicy (NZ) na podstawie przebiegu momentu obrotowego silnika (M) i parametrów mechanizmu napędu zwrotnicy (NZ) oraz - przebieg wielkości zmian położenia mechanizmu napędu zwrotnicy (NZ) w zależności od czasu na podstawie wyznaczonego uprzednio przebiegu współrzędnej kątowej w czasie. Następnie z uzyskanego przebiegu siły w zależności od czasu, oddziałującej na mechanizm napędu zwrotnicy (NZ) oraz przebiegu wielkości zmian położenia mechanizmu napędu zwrotnicy (NZ) w zależności od czasu, wyznacza się przebieg siły oddziałującej na mechanizm napędu zwrotnicy (NZ) w zależności od wielkości zmian położenia mechanizmu napędu zwrotnicy (NZ), a uzyskany na wyjściu bloku akwizycji i obliczeń (5) sygnał cyfrowy przesyła się za pomocą łącza komunikacyjnego (6) do bloku porównująco-diagnostycznego (7). W bloku (7) porównuje się ten sygnał z wielkością odniesienia, a następnie dokonuje się oceny stanu danej zwrotnicy.

(3 zastrzeżenia)

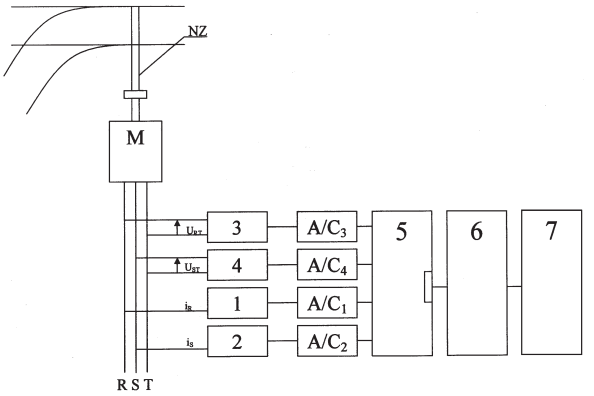

A1 (21) **384047** (22) 2007 12 14

(51) ***B62J 1/10*** (2006.01)

(71) Baliński Dariusz JoBa-TUNING, Leszno
(72) Baliński Dariusz