tych metali i następnie wyodrębnia się złoto lub srebro z tych roztworów znanymi sposobami.

(1 zastrzeżenie)

A1 (21) 352861 (22) 2000 06 12 7(51) C03B 5/02

(31) 99 19 992185 (32) 1999 06 17 (33) CZ
00 968 2000 03 17 CZ
00 1935 2000 05 25 CZ

(86) 2000 06 12 PCT/CZ00/00042

(87) 2000 12 28 WO00/78684 PCT Gazette nr 52/00

(71) USTAV CHEMICKYCH PROCESU AKADEMIE VED CESKE REPUBLIKY, Praha, CZ

(72) Hajek Milan, Drahos Jiri, Volf Vaclav, Vosab Jaroslav

(54) **Sposób i urządzenie do obróbki cieplnej materiałów szklanych i materiałów naturalnych zwłaszcza pochodzenia wulkanicznego**

(57) Przedmiotem wynalazku jest sposób obróbki cieplnej materiałów szklanych i materiałów naturalnych zwłaszcza pochodzenia wulkanicznego, zgodnie z którym obrabiany materiał jest poddawany promieniowaniu mikrofalowemu o częstotliwości w zakresie od 1 MHz do 10 GHz i temperaturze w zakresie od temperatury otoczenia do 1800°C w kąpieli lub w ciągłym procesie produkcyjnym. Szkło lub materiał naturalny poddawany procesowi topienia i/lub klarowania zawiera obojętny dodatek wybrany z grupy zawierającej węgliki, azotki lub borki w ilości od 1 do 100 g najkorzystniej 5 do 50 g na 1 kg szkła lub materiału naturalnego. Urządzenie składa się zasadniczo z pieca mikrofalowego zawierającego zewnętrzną powłokę (8.2) wyposażoną w pokrywę (10) i wewnętrzną powłokę (8.1) oraz przynajmniej jeden generator mikrofalowy (1.1, 1.2, 1.3, 1.4) o podwójnej emisji i całkowitej mocy od 0,1 do 1 kW na 1 kg obrabianego materiału.

(10 zastrzeżeń)

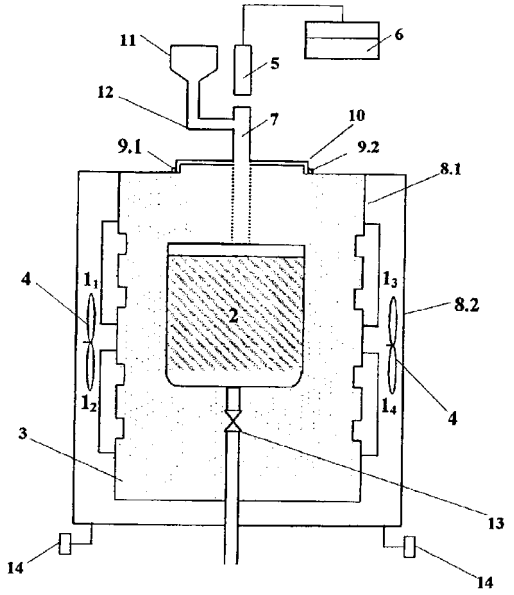

A1 (21) 352713 (22) 2000 06 07 7(51) C03C 13/00

(31) 99 99304552 (32) 1999 06 10 (33) EP

(86) 2000 06 07 PCT/EP00/05281

(87) 2000 12 21 WO00/76929 PCT Gazette nr 51/00

(71) ROCKWOOL INTERNATIONAL A/S, Hedehusene, DK

(72) Cuypers Jean Marie Wilhelmus, Smit Raymond

(54) **Brykiety ich zastosowanie do wytwarzania włókien mineralnych i sposób ich wytwarzania**

(57) Sztuczne włókna szkliste, zawierające co najmniej 14% $Al._2O_3$, wytwarza się przez stopienie wsadu mineralnego zawierającego brykiety oraz rozwłóknienie stopu.

Stosowane brykiety zawierają, zawierający tlenek glinu, materiał w postaci cząstek, o takim rozdrobnieniu, że wielkość co najmniej 90% wag. cząstek wynosi poniżej 700 m, Emu zawartości Al_2O_3 co najmniej 50% wag. materiału i o takiej porowatości, oznaczanej metodą porozymetrii rtęciowej, że udział porów o wielkości poniżej 1 m wynosi co najmniej 20%, korzystnie co najmniej 25%. Ujawniono również brykiety i sposoby ich wytwarzania.

(23 zastrzeżenia)

A1 (21) 352595 (22) 2002 03 04 7(51) C04B 18/12

(71) Adamiec Gerard, Piekary Śląskie; Koperski Tadeusz, Tychy; Cukiernik Zbigniew, Czeladź; PWG SA HALDEX, Katowice

(72) Adamiec Gerard, Koperski Tadeusz, Cukiernik Zbigniew

(54) **Sposób pozyskiwania kruszywa budowlanego z odpadów węglowych**

(57) Sposób polega na wstępnym rozdzieleniu odpadów węglowych na przesiewaczu wibracyjnym, z którego ziarna powyżej 40 mm poddaje się kruszeniu w kruszarce udarowej, przy prędkości liniowej jej bijaków 20-45 m/s. W wyniku tego otrzymuje się ziarna piaskowca, mułowców i iłowców mocnych, zbliżone kształtem do form kulistych i graniastosłupowych, stanowiące frakcję mocną oraz łupek o kształcie spłaszczonym i miał węglowy, stanowiące frakcję słabą, które przesiewa się na przesiewaczu wibracyjnym z sitem co najmniej szczelinowym. Uzyskane w ten sposób kruszywo o ziarnach powyżej 30 do 150 mm zawiera frakcję mocną i słabą w stosunku ilościowym od 20:1 do 4:1.

(3 zastrzeżenia)

A1 (21) 352664 (22) 2002 03 07 7(51) C04B 24/24

(71) Górniak Tadeusz, Częstochowa

(72) Farański Roman, Gardziński Maciej, Jakubowski Wojciech

(54) **Modyfikator do betonów siarkopolimerowych**

(57) Modyfikator do betonów siarkopolimerowych zawiera 50÷70% wagowych węglowodorów nienasyconych C_5 oraz 30÷45% wagowych stabilizatora, którym jest benzenowy roztwór pierścieniowych węglowodorów niearomatycznych C_4-C_8 w ilości 20% wagowych w stosunku do benzenu.

(1 zastrzeżenie)

A1 (21) 352603 (22) 2002 03 04 7(51) C04B 28/16 C04B 18/14

(71) Akademia Górniczo-Hutnicza im. St. Staszica, Kraków

(72) Małolepszy Jan, Pytel Zdzisław

(54) **Spoiwo mieszane**

(57) Spoiwo przeznaczone jest do produkcji drobnowymiarowych ściennych elementów prefabrykowanych o podwyższonej wodoodporności. W jednym z rozwiązań spoiwo mieszane, składa się z gipsu półwolnego lub anhydrytu w ilości 20-50% masowych, mielonego, granulowanego żużla wielkopiecowego w ilości 20-50% masowych, wapna hydratyzowanego w ilości 5-15% masowych i metakaolinitu w ilości 5-30% masowych.

(2 zastrzeżenia)