Sposób, w którym uzwojenia pierwotne trójfazowego transformatora zasila się napięciem przemiennym, indukując po jego stronie wtórnej jedną sześciofazową gwiazdę napięć o napięciu fazowym równym $\sqrt{3}U$ i drugą sześciofazową gwiazdę napięć o napięciu fazowym równym U, polega na tym, że do napięć fazowych drugiej gwiazdy, do każdego, dodaje się napięcie o wartości U sąsiedniej fazy przesunięte o 60° elektrycznych, uzyskując sześciofazową gwiazdę napięć o napięciu fazowym równym $\sqrt{3}U$, które wraz z pierwszą gwiazdą tworzy symetryczną dwunastofazową gwiazdę napięć przesuniętych względem siebie o 30° elektrycznych. (1 zastrzeżenie)

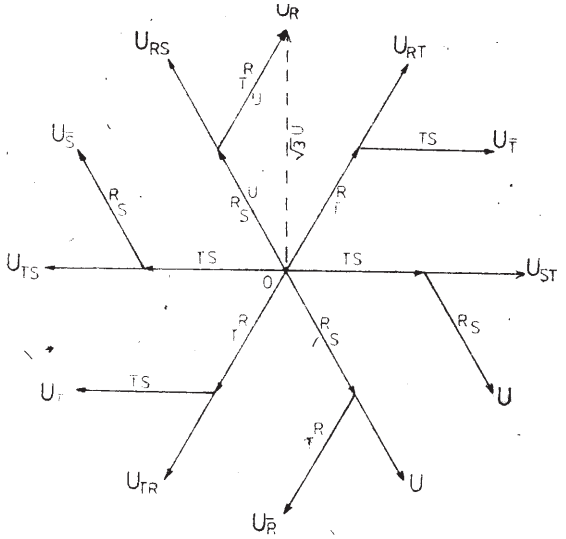


FIG 1

**H02P** **P. 224091** 06.05.1980

Akademia Górniczo-Hutnicza im. Stanisława Staszica, Kraków, Polska (Jerzy Cholewka, Janusz Grzegorski, Zbigniew Kulski).

Sposób sterowania napędu **asynchronicznego** z falownikiem prądu

Wynalazek rozwiązuje zagadnienie opracowania takiego «sposobu sterowania napędu asynchronicznego z falownikiem prądu, który umożliwiałby uzyskanie maksymalnego, uwarunkowanego prądem przekształtnika.

Sposób sterowania napędu asynchronicznego z falownikiem prądu, realizujący zmianę prądu przemiennika i zmianę częstotliwości falownika, według wynalazku charakteryzuje się tym, że sygnał prądu i poślizgu zadanego kształtuje się w zależności od żądanego momentu na wale silnika w funkcji częstotliwości prądu stojana silnika, a wartość zadanego prądu przekształtnika kształtuje się tak, aby napięcie stojana silnika nie przekroczyło żądanej dopuszczalnej wartości. (1 zastrzeżenie)

H0SP **P. 224093** 07.05.1980

Akademia Górniczo-Hutnicza im. Stanisława Staszica, Kraików, Polska (Jerzy Cholewka, Janusz Grzegorski, Zbigniew Kulstki).

Układ sterowania **napędu asynchronicznego** z falownikiem **prądu**

Wynalazek rozwiązuje zagadnienie opracowania układu, umożliwiającego kształtowanie charakterystyk statycznych, w zależności od aktualnej częstotliwości prądu silnika przy równoczesnym utrzymywaniu napięcia silnika na żądanej wartości.

Ulkład sterowania napędu asynchronicznego z falownikiem prądu, zawierający regulator prędkości obrotowej, którego wejście połączone jest z zadajnikiem prędkości obrotowej i z tachoprądnicą, zaś wyjście połączone jest poprzez przetwornik (nieliniowy i człon sumująco-ograniczający z regulatorem prądu, którego wyjście połączone jest z przekształtnikiem, który poprzez falownik połączony ;przez przetwornik napięcie-częstotliwość z sumatorem zasila silnik asynchroniczny, charakteryzuje się tym, że sumator (7) jest połączony z regulatorem poślizgu zadanego (8), który również jest połączony z wejściami ograniczającymi regulatora prędkości obrotowej (5), wyjście tego regulatora (5) jest połączone poprzez obwód proporcjonalno-różniczkujący (12) z sumatorem (7).

Czujnik napięcia silnika (17) jest połączony ze źródłem sygnału zadanego napięcia silnika <16) i z regulatorem napięcia (11), który również połączony jest z członem sumująco-ograniczającym (10).

<1 zastrzeżenie).

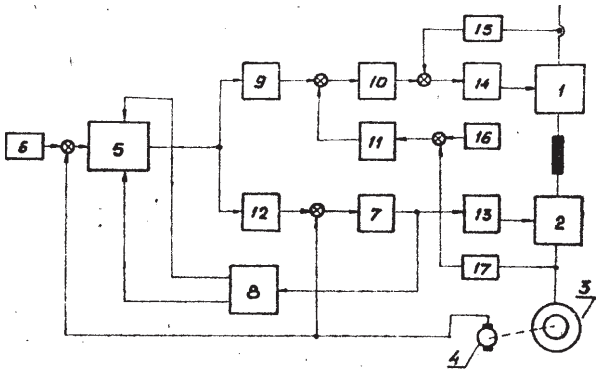


**H03H** **P. 223978** 02.05.1980
**H01H**

Instytut Tele- i Radiotechniczny, Warszawa, Polska (Marek Wójcicki).

**Włącznik napięć wielkiej częstotliwości**

Wynalazek rozwiązuje zagadnienie opracowania włącznika napięcia wielkiej częstotliwości o małych obrotach w stanie włączenia i bardzo dużym tłumieniu w stanie wyłączenia, nie wnoszącego zniekształceń napięcia włączanego.

Włącznik napięć wielkiej częstotliwości stanowi układ symetryzujący (US) najlepiej w postaci bezstratnego układu transformującego, do którego dwóch symetrycznych wyjść (1, 2) dołączone są dwie jednakowe i jednorodne linie koncentryczne ($L_1$ i L2). Wolne końce tych linii połączone są ze sobą równolegle, stanowiąc koncentryczne wyjście włącznika. Część wewnętrznych przewodów linii ($L_1$ i $L_2$) stanowią kontaktrony wielkiej częstotliwości ($K_1$ i $K_2$) uruchamiane niezależnie zewnętrznym polem magnetycznym, doprowadzanym poprzez niemagnetyczne przewody zewnętrzne linii. Jednocześnie włączony jest tylko jeden z kontaktronów. Parametry kontaktronów ($K_1$ i K2), a zwłaszcza pojmności elektryczne między rozwartymi kontaktami, są jednakowe. (1 zastrzeżenie)

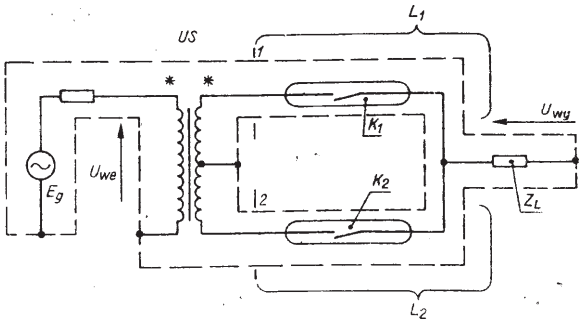


H03K **P. 223888** 29.04.1980

Przemysłowy Instytut Telekomunikacji, Warszawa, Polska, (Zdzisław Dorywalski).