(71) PROMET WESOŁOWSKI SPÓŁKA JAWNA, Białogard
(72) WESOŁOWSKI MIROSŁAW

(54) **Szczęka spustowa zasobnika, zwłaszcza na beton**

(57) Szczęka spustowa zasobnika, zwłaszcza na beton, w przykładzie wykonania posiada element (1) odcinający w kształcie wycinka bocznej powierzchni walca, który posiada ramiona (2) mocujące. Element (1) odcinający posiada wcięcia (3), które są prostopadłe do wolnych boków elementu (1) odcinającego i odchodzą od jednego z wolnych boków elementu (1) odcinającego. W pobliżu jednego z wolnych boków elementu (1) odcinającego znajduje się przeciwwaga (4), która znajduje się w pobliżu boku elementu (1) odcinającego, od którego nie odchodzą wcięcia (3). Przeciwwaga (4) usytuowana jest wzdłuż wolnego boku elementu (1) odcinającego. Element (1) odcinający posiada dwa żebra, które usytuowane są na wewnętrznej powierzchni elementu (1) odcinającego i są rozmieszczone symetrycznie po obu stronach krótszej osi elementu (1) odcinającego. Odległość pomiędzy żebrami jest tak dobrana, aby co najmniej wolne końce żeber miały styczność z boczną ścianą zasobnika (6) gdy szczęka spustowa znajduje się w pozycji zamykającej zasobnik (6).

(12 zastrzeżeń)

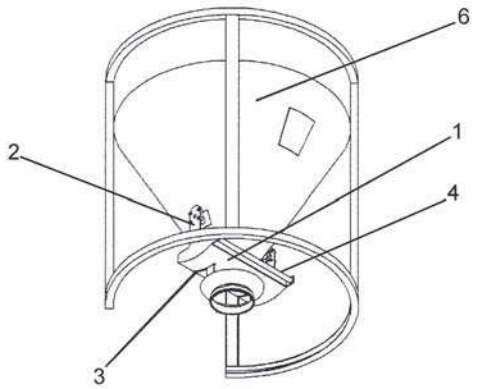

Data wprowadzenia zmiany zastrzeżeń: 2018 11 28

DZIAŁ C

CHEMIA I METALURGIA

U1 (21) **127153** (22) 2018 03 19

(51) *C10B 31/00* (2006.01)

(71) AKADEMIA GÓRNICZO-HUTNICZA IM. STANISŁAWA STASZICA W KRAKOWIE, Kraków
(72) BYTNAR KRZYSZTOF; KRZAK MATEUSZ; MICHALSKI JÓZEF; ŻMUDA WIESŁAW

(54) **Urządzenie do podawania materiału do reaktora pirolitycznego**

(57) Przedmiotem wzoru użytkowego jest urządzenie do podawania materiału do reaktora pirolitycznego, które charakteryzuje się tym że, składa się z pionowej rury zsypu (1) zakończonej od góry toroidalnym wlotem ze stożkowanym zwężeniem (1A), zbiornika (2) na medium odcinające (2A). Ze zbiornika (2) wychodzi ujęty w obudowę (3A) podajnik ślimakowy (3), połączony z szybem (3C), za pomocą hermetycznego zamknięcia (3B), prowadzącym do kanału podajnika taśmowego (4), prowadzącego do reaktora pirolitycznego. Rura zsypu (1) posiada w górnej części segment zorientowany skośnie w stosunku do pozostałych, łączący dwie pionowe, prostopadłe do powierzchni, części rury zsypu (1), oraz prowadzi do zamkniętego zbiornika (2) wypełnionego całkowicie medium odcinającym (2A). Zbiornik (2) posiada przekrój poprzeczny trapezu prostokątnego, taki że dno, sufit oraz trapezoidalne ściany boczne są do siebie parami równoległe, zaś z pozostałych dwóch ścian bocznych, jedna jest prostopadła do dna, sufitu i równoległych ścian bocznych, a druga odchodzi skośnie od dna, docierając do krawędzi sufitu, natomiast w zbiorniku (2) znajduje się medium odcinające (2A) w postaci płynu o gęstości w zakresie 850-1050 kg/m^3, lepkości kinematycznej w zakresie od 10^{-5} do 10^{-4} m^2/s o właściwościach katalitycznych w stosunku do procesu pirolitycznego. Ze zbiornikiem (2) połączony jest skośnie, umieszczony w zamkniętej, hermetycznej i hermetycznie połączonej ze zbiornikiem (2) obudowie (3A), podajnik ślimakowy (3), którego część umieszczona jest w zbiorniku (2), przylegając do skośnej ściany bocznej zbiornika (2), natomiast podajnik (3) w obudowie (3A) połączony jest hermetycznie z szybem (3C) prowadzącym do podajnika taśmowego (4) ujętego w hermetyczną obudowę (4A), prowadzącego do reaktora pirolitycznego.

(3 zastrzeżenia)

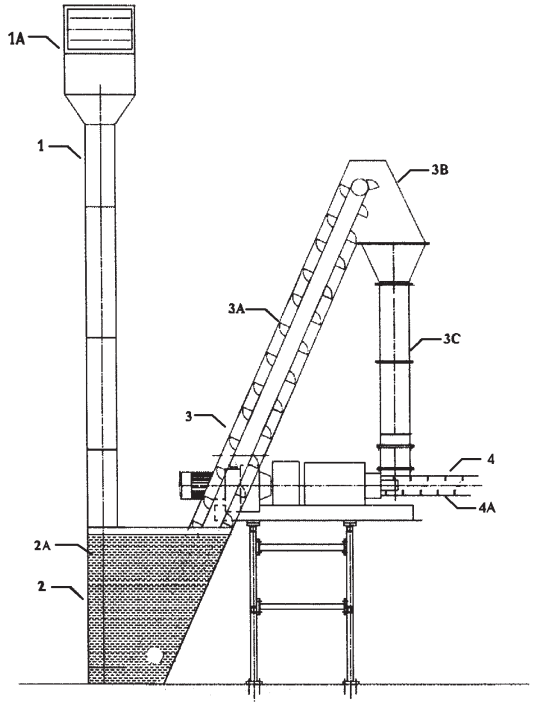

DZIAŁ E

BUDOWNICTWO; GÓRNICTWO; KONSTRUKCJE ZESPOLONE

U1 (21) **127159** (22) 2018 03 22

(51) *E01B 35/00* (2006.01)
B61K 9/08 (2006.01)

(71) PRZEDSIĘBIORSTWO USŁUGOWO TECHNICZNE GRAW SPÓŁKA Z OGRANICZONĄ ODPOWIEDZIALNOŚCIĄ, Gliwice
(72) ŻACZEK MAREK